metalife®

METAL EV VE MUTFAK ÜRÜNLERİ
METAL HOUSEWARE

ÜRÜN KATALOĞU
PRODUCT CATALOGUE
2025

Hakkımızda
About Us

Okyanus Şirketleri, kurucusu Hasan Gökhan Yüksel'in 30 yılı aşkın süre boyunca edindiği bilgi birikimi, ticari tecrübesi ve yenilikçi yaklaşımıyla her geçen yıl büyüyen ve başarılarıyla sektörün önde gelen firması haline gelmiştir. Yıllar içinde ticaret hacmini artıran çalışmalar ve edindiği tecrübe ile güvenilir bir marka olarak sağlam temeller üzerine kurulmuş olan firmanın her kademesinde, kurucumuzdan gelen "Üstün İş Ahlakı" ve "Dürüst Çalışma" prensipleri şirketin ana ilkeleri oluşturmaktadır. Bu ilkeler doğrultusunda ürünlerle en son yenilikleri müşterilerimize yansıtmaya ve sürdürülebilir kalite standartları ile çözüm odaklı projeler sunmaya devam ediyoruz.

Okyanus Home, üretim faaliyetlerinde yeni teknolojiler kullanarak uluslararası standartlara uyum sağlayan ve bu doğrultuda sürekli kendini yenileyen bir firma olmuştur. Firma olarak amacımız; ülke içindeki başarımızı her geçen gün gelişen ve değişen global dünyada ürünlerimizle Okyanus Home markasını en iyi şekilde tanıtmaktır.

Firmamızın kuruluğu ilk yıllarda perakende satış ile başlayan serüvenine; mutfak & banyo ve ev ekipmanları imalat, ihracat ve toptan satışı da dahil ederek sektörde lider bir kuruluş haline geldik. Okyanus Ailesi olarak, 30 yılı aşkın sürede kazanılan tecrübeyle, çalışanlarımızla birlikte mutfak & banyo ve ev ekipmanları sektöründe müşterilerimizin eğilim ve zevklerini yansıtacak butik ürünler imal etmekteyiz. Müşterilerimiz ve tedarikçilerimiz için devamlılık, saygınlık, güvenilirlik ve memnuniyetin sonucunda 1000'in üzerinde ürün yelpazesine sahip bir şirket olarak sektördeki güçlü konumumuzu korumaktayız.

"FREECOOK, FREESOFT, FREEHOME ve METALIFE" markaları altında üretilen ürünlerimiz; kalitesi, kendine özgü tasarımları ve hayatı kolaylaştırma faktörü göz önüne alınarak üretilmekte olup, yenilikçi anlayışımız ve fark yaratan tasarımlarımızla sektördeki önderliğimizi ve butik imalatımızı sürdürmekteyiz.

En önemli rakibimizin kendimiz olduğuna inanıyor ve mutfak & banyo ve ev ekipmanları sektöründeki yenilikleri izleyerek ürün gamımızı sürekli geliştirmeyi sürdürüyoruz. Maksimum kalite ilkesiyle hareket eden bir şirket olarak çalışanlarımızı ve partner firmalarımızı seçerken ayrı bir özen gösteriyoruz.

Ar-Ge & Mühendislik & Tasarım Ekibimizle birlikte dünyadaki gelişmeleri yakından takip ederek, yeniliklere ürünlerimizle öncülük etmeyi sürdürüyoruz. Modern tesislerimizde kaliteden ödün vermeden daima üstün kalite seviyesinde ürettiğimiz, sağlık sertifikası mevcut olan her bir ürünümüzü 50'yi aşkın ülkeye ihraç ediyoruz. İhracat alanında belirlediğimiz hedef ülkelerle de görüşmelerimizi aralıksız sürdürerek yeni ihracatlar kanalları üzerinden çalışmalarımızı sürdürüyoruz.

Müşterilerimizin memnuniyeti ilk önceliğimiz olup, beklentilerine kalite ve istikrarla karşılık vererek optimum planlama ile değer yaratarak, talep ve memnuniyetinde sürekli artış sağlıyoruz. Okyanus'un kuşaklar boyu devamlılığını ve uluslararası tanınan ve güvenilen bir marka haline gelmesini sağlamak üzere, kalite, güvenilirlik ve her alanda memnuniyeti önemseyen tavrımız ile ürünlerimizi yurt içi ve yurt dışı piyasalara sunuyor, pazar payımızı "Dünya Sathına" yayarak ve itibarımızı artırarak ülke ekonomimize güç katmaya devam ediyoruz.

Thanks the knowledge, commercial experience and innovative approach that the founder Hasan Gökhan Yüksel has gained for more than 30 years, Okyanus Group has grown year by year thereby becoming the leading company in the sector with its achievements. At every stage of the company, which has been built on a strong foundation as a reliable brand with its experience as well as its efforts that have increased its trade volume over the years, there are main principles such as "Superior Business Ethics" and "Honesty" principles coming from our founder. In line with these principles, we continue to reflect the latest innovations to our customers with our products and offer solution-oriented projects with sustainable quality standards.

Okyanus Home has become a company that adapts to international standards by using new technologies in its production activities and so continuously renews itself. Our aim, as a company, is to introduce our success within the borders of the country and the Okyanus Home brand in the best way with our products in the global world that develops and changes with each passing day.

We have become a leading company in the sector by incorporating the manufacturing, export and wholesale activities of kitchen & bathroom and home equipment into its adventure that started with the retail sale in the early years it was founded. We, as Okyanus Family, manufacture boutique products that will reflect the tendencies and tastes of our customers in the kitchen & bathroom and home equipment sector together with our experience we have gained over 30 years, as well as our employees. As a company with wide range of product consisting of over 1000 products, we maintain our strong position in the sector as a result of continuity, reputation, reliability and satisfaction for our customers and suppliers.

Our products manufactured under the brands "FREECOOK, FREESOFT, FREEHOME and METALIFE" are manufactured by taking into consideration their quality, unique designs and convenience, and we maintain our leadership in the sector and boutique manufacturing with our innovative understanding and distinctive designs.

We believe that our most important competitor is ourselves and we continue to improve our product range by following the innovations in the kitchen & bathroom and home equipment sector. We, as a company acting with the principle of maximum quality, pay special attention when choosing our employees and partner companies.

Together with our R&D & Engineering & Design teams, we maintain to lead innovations with our products by closely following the developments in the world. We export each of our products, which are always produced at a high quality level without compromising quality in our modern facilities, and have health certificate, to over 50 countries. Also by continuing our negotiations without interruption with target countries we have determined in the export area, we carry on our operations through our new export channels.

Customer satisfaction is our first priority; we response to the expectations of our customers with quality, stability and provide a continuous increase in demand and satisfaction by creating value with optimum planning. We present our products to domestic and international markets with our attitude that places emphasis on quality, reliability, satisfaction in every area and we maintain to strengthen our country's economy by spreading our market share to "World Platform" and increasing our reputation in order to ensure the continuity of Okyanus across generations and to become an internationally recognized and trusted brand.

okyanus® HOME | freecook® SOFRA VE MUTFAK ÜRÜNLERİ | freehome® EV VE YAŞAM ÜRÜNLERİ | freesoft® SİLİKON SOFRA VE MUTFAK ÜRÜNLERİ | metalife® METAL EV VE MUTFAK ÜRÜNLERİ

CERTIFICATES
BELGELERİMİZ



LRQA

Güncel Sertifika Tarihi: 31 Ağustos 2023
Geçerlilik Tarihi: 8 Temmuz 2026
Sertifika Numarası: 10548942

İlk Sertifika: ISO 9001 - 9 Temmuz 2017

Onay Sertifikası

Bu Yönetim Sistemi Sertifikası,

OKYANUS MUTFAK ESYALARI SAN.VE DIS. TIC.LTD.STI

Ziya Gökalp Mah., İkitelli Organize san. Bölgesi Eski Turgut Özal Cad., No:10 A-Blok No: 202/B, Başakşehir İstanbul, Turkiye

firmasının LRQA tarafından, aşağıda belirtilen yönetim sistemi standartları için tanımlanan kapsamda onaylandığının belgesidir.

ISO 9001:2015

Onay numarası: ISO 9001 – 0040912

Bu sertifika, sadece onay verilen sahaların listelendiği ve üzerinde aynı sertifika onay numarasını taşıyan sertifika eki ile birlikte geçerlidir.

Bu sertifikanın kapsamı

Metal- Plastik ve Silkon Malzemelerden Sofra ve Mutfak, Banyo ve Ev Eşyalarının ve aksesuarlarının Tasarımı, Üretimi ve Satışı.

Paul Graaf

Area Operations Manager, Europe

Yayınlayan: LRQA Limited

LRQA Group Limited, its affiliates and subsidiaries and their respective officers, employees or agents are, individually and collectively, referred to in this clause as 'LRQA'. LRQA assumes no responsibility and shall not be liable to any person for any loss, damage or expense caused by reliance on the information or advice in this document or howsoever provided, unless that person has signed a contract with the relevant LRQA entity for the provision of this information or advice and in that case any responsibility or liability is exclusively on the terms and conditions set out in that contract.
Issued by: LRQA Limited, 1 Trinity Park, Bickenhill Lane, Birmingham B37 7ES, United Kingdom



LRQA

Current issue date: 31 August 2023
Expiry date: 8 July 2026
Certificate identity number: 10548943

Original approval(s): ISO 9001 - 9 July 2017

Certificate of Approval

This is to certify that the Management System of:

OKYANUS MUTFAK ESYALARI SAN.VE DIS. TIC.LTD.STI

Ziya Gökalp Mah., İkitelli Organize san. Bölgesi Eski Turgut Özal Cad., No:10 A-Blok No: 202/B, Başakşehir İstanbul, Turkey

has been approved by LRQA to the following standards:

ISO 9001:2015

Approval number(s): ISO 9001 – 0040912

This certificate is valid only in association with the certificate schedule bearing the same number on which the locations applicable to this approval are listed.

The scope of this approval is applicable to:

Design, manufacture, and Sales of Tableware, Kitchenware, Bathroom, and Household items and accessories from Metal-Plastic and Silicone Materials.

Paul Graaf

Area Operations Manager, Europe

Issued by: LRQA Limited

LRQA Group Limited, its affiliates and subsidiaries and their respective officers, employees or agents are, individually and collectively, referred to in this clause as 'LRQA'. LRQA assumes no responsibility and shall not be liable to any person for any loss, damage or expense caused by reliance on the information or advice in this document or howsoever provided, unless that person has signed a contract with the relevant LRQA entity for the provision of this information or advice and in that case any responsibility or liability is exclusively on the terms and conditions set out in that contract.
Issued by: LRQA Limited, 1 Trinity Park, Bickenhill Lane, Birmingham B37 7ES, United Kingdom

BUSINESS SOCIAL COMPLIANCE INITIATIVE
BSCI
www.bsci-eu.org
Member of BSCI

10 KG
WASH & RE-USE

MagicFix

ALL KIND OF SURFACE

STEP / ADIM 1



Please clean the surface
Yüzeyi temizleyin

STEP / ADIM 2



Remove the protective cover from the Magic Sticky
Sihirli yapışkanın üzerinden koruyucu kağıdı çıkarın

STEP / ADIM 3



Press and paste the entire sticker till there are no air bubbles left in it
Hava kabarcığı kalmayacak şekilde tamamına bastırarak yapıştırın

STEP / ADIM 4



Heat on the highest temperature setting of the blow dryer for 30 seconds
30 saniye boyunca fön makinesinin sıcak ayarında en yüksek derecede ısıtın

STEP / ADIM 5



Insert the buckle over the Magic Sticky
Kasaya ürünü takın, kapağını geçirin

STEP / ADIM 6



Seat the item into the buckle and turn the cover
Kasaya ürünü takın, kapağını geçirin

TO REUSE AGAIN

STEP / ADIM 1



Please wash Magic Sticky
Tekrar kullanmak için sihirli yapışkanı yıkayın

STEP / ADIM 2



Dry and use again
Kurutun ve tekrar kullanın

WARNING

Do not stick the adhesive together with the case, kindly follow the instructions accordingly!

UYARI

Yapışkanı kasa ile birlikte yapıştırmayın, talimatlara sırasıyla uyunuz!

Read the QR code for the installation video.
Kurulum videosu için QR kodunu okutunuz.

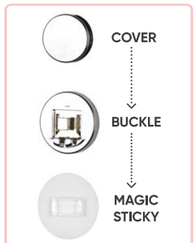



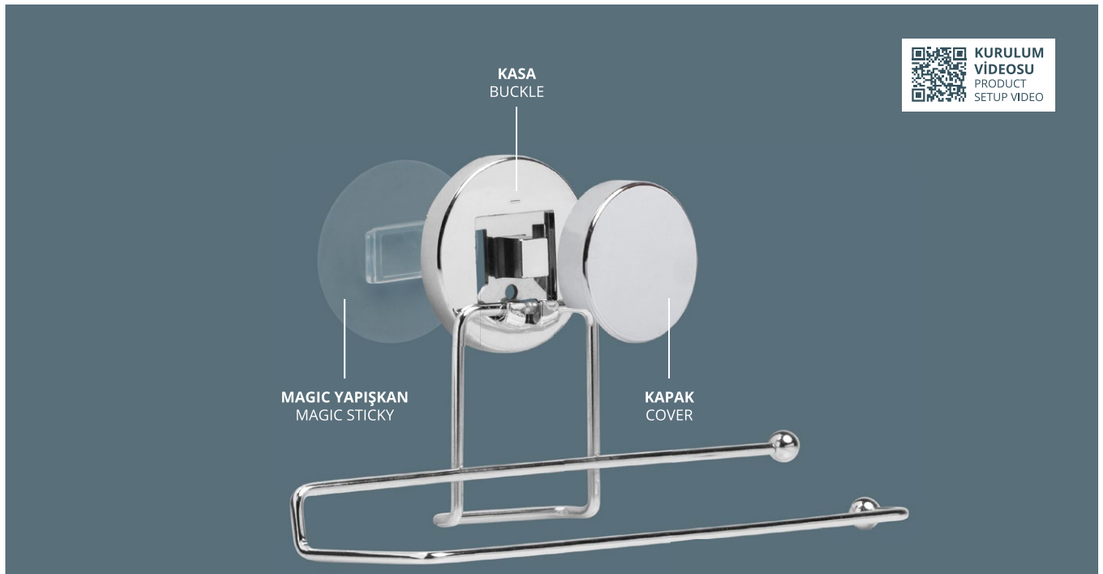

-No need to drill
-Reusable
-Useful in Bathroom & Kitchen

-Delmeye gerek kalmaz
-Tekrar kullanılabilir
-Banyo, mutfak her alanda rahatça kullanılabilir

MGK-700





MGK-700
chrome / krom

MGS-700
black / siyah



Magic Fix Single Hanger / Chrome
Sihirli Yapışkanlı Tekli Askı / Krom

units per package / koli içi adedi	24
carton volume / koli hacmi	0,02
product weight / ürün ağırlığı	112,5 g
carton size / koli ölçüsü	300 x 230 x 300 mm

8 680801 659007





MGK-701
chrome / krom



MGS-701
black / siyah



MGK-701

Magic Fix Double Hook Hanger / Chrome
Sihirli Yapışkanlı İkili Askı / Krom

units per package / koli içi adedi	24
carton volume / koli hacmi	0,037
product weight / ürün ağırlığı	120 g
carton size / koli ölçüsü	275 X 220 X 240 mm

8 680801 659014





MGK-702
chrome / krom

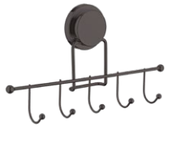

MGS-702
black / siyah

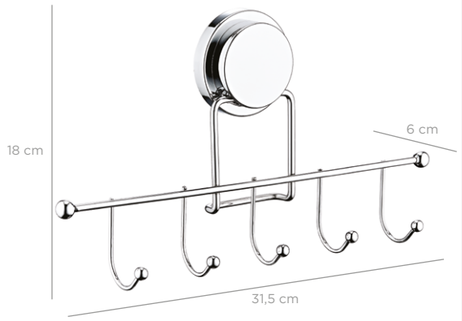

MGK-702

Magic Fix Five Hooks Hanger / Chrome
Sihirli Yapışkanlı Beşli Askı / Krom

units per package / koli içi adedi	24
carton volume / koli hacmi	0,071
product weight / ürün ağırlığı	260 g
carton size / koli ölçüsü	535 X 340 X 395 mm

8 680801 659021

MGK-703







MGK-703
chrome / krom



MGS-703
black / siyah

Magic Toilet Paper Holder / Chrome
Sihirli Yapışkanlı WC Kağıtlık / Krom

units per package / koli içi adedi	24
carton volume / koli hacmi	0,026
product weight / ürün ağırlığı	146 g
carton size / koli ölçüsü	425 X 275 X 220 mm

8 680801 659038

MGK-704







MGK-704
chrome / krom



MGS-704
black / siyah

Magic Fix Soap Dish / Chrome
Sihirli Yapışkanlı Sabunluk / Krom

units per package / koli içi adedi	24
carton volume / koli hacmi	0,044
product weight / ürün ağırlığı	235 g
carton size / koli ölçüsü	415 X 280 X 380 mm

8 680801 659045





MGK-705



MGK-705
chrome / krom



MGS-705
black / siyah

Magic Fix Towel Paper Holder / Chrome
Sihirli Yapışkanlı Kağıt Havluluk / Krom

units per package / koli içi adedi	24
carton volume / koli hacmi	0,074
product weight / ürün ağırlığı	260 g
carton size / koli ölçüsü	505 X 380 X 385 mm

8 680801 659052

MGK-706



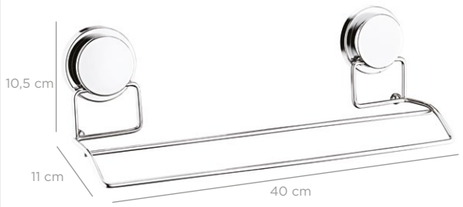



MGK-706
chrome / krom



MGS-706
black / siyah

Magic Fix Long Towel Holder / Chrome
Sihirli Yapışkanlı Uzun Havluluk / Krom

units per package / koli içi adedi	24
carton volume / koli hacmi	0,112
product weight / ürün ağırlığı	392 g
carton size / koli ölçüsü	585 x 425 x 450 mm

8 680801 659069

MGK-707



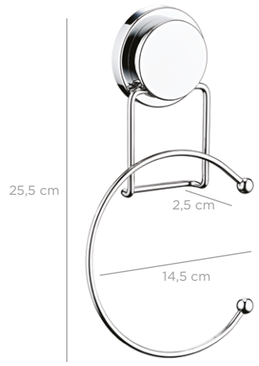



MGK-707
chrome / krom



MGS-707
black / siyah

Magic Fix Round Towel Holder / Chrome
Sihirli Yapışkanlı Yuvarlak Havluluk / Krom

units per package / koli içi adedi	24
carton volume / koli hacmi	0,039
product weight / ürün ağırlığı	215 g
carton size / koli ölçüsü	435 x 275 x 325 mm

8 680801 659076

MGK-708







MGK-708
chrome / krom



MGS-708
black / siyah

Magic Fix Toilet Paper Holder Lux / Chrome
Sihirli Yapışkanlı Wc Kağıtlık Lux / Krom

units per package / koli içi adedi	24
carton volume / koli hacmi	0,039
product weight / ürün ağırlığı	218 g
carton size / koli ölçüsü	410 x 310 x 310 mm

8 680801 659083



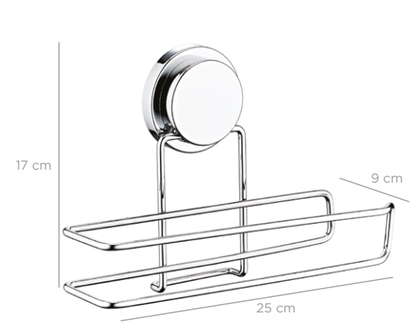

MGK-709



MGK-709
chrome / krom



MGS-709
black / siyah

Magic Fix Towel Dispenser Lux / Chrome
Sihirli Yapışkanlı Kağıt Havluluk Lux / Krom

units per package / koli içi adedi	24
carton volume / koli hacmi	0,082
product weight / ürün ağırlığı	336 g
carton size / koli ölçüsü	775 x 275 x 385 mm

8 680801 659090





MGK-710



MGK-710
chrome / krom



MGS-710
black / siyah

Magic Fix Hair Dryer Holder / Chrome
Sihirli Yapışkanlı Saç Kurutmalık / Krom

units per package / koli içi adedi	12
carton volume / koli hacmi	0,039
product weight / ürün ağırlığı	413 g
carton size / koli ölçüsü	410 x 350 x 270 mm

8 680801 659106

MGK-711







MGK-711
chrome / krom



MGS-711
black / siyah

Magic Fix Toothbrush Holder / Chrome
Sihirli Yapışkanlı Diş Fırçalık / Krom

units per package / koli içi adedi	24
carton volume / koli hacmi	0,036
product weight / ürün ağırlığı	200 g
carton size / koli ölçüsü	400 x 345 x 260 mm

8 680801 659113

MGK-712







MGK-712
chrome / krom



MGS-712
black / siyah

Magic Fix Toilet Paper Holder with Lid / Chrome
Sihirli Yapışkanlı Kapaklı WC Kağıtlık / Krom

units per package / koli içi adedi	24
carton volume / koli hacmi	0,037
product weight / ürün ağırlığı	157 g
carton size / koli ölçüsü	385 x 345x 280 mm

8 680801 659120





MGK-713



MGK-713
chrome / krom



MGS-713
black / siyah

Magic Fix Plastic Soap Holder / Chrome
Sihirli Yapışkanlı Sabunluk / Krom

units per package / koli içi adedi	24
carton volume / koli hacmi	0,029
product weight / ürün ağırlığı	180 g
carton size / koli ölçüsü	360 x 290 x275 mm

8 680801 659137





MGK-714



MGK-714
chrome / krom



MGS-714
black / siyah

Magic Fix Toilet Paper Holder Reserve / Chrome
Sihirli Yapışkanlı Yedekli WC Kağıtlık / Krom

units per package / koli içi adedi	12
carton volume / koli hacmi	0,041
product weight / ürün ağırlığı	403 g
carton size / koli ölçüsü	435 x 315 x 300 mm

8 680801 659144

MGK-700W



Magic Fix Single Hanger / Chrome-Wooden
Sihirli Yapışkanlı Tekli Askı / Krom-Ahşap



units per package / koli içi adedi	24
carton volume / koli hacmi	0,02
product weight / ürün ağırlığı	112,5 g
carton size / koli ölçüsü	300 x 230 x 300 mm

8 680801 629000

MGK-701W



Magic Fix Double Hook Hanger / Chrome-Wooden
Sihirli Yapışkanlı İkili Askı / Krom-Ahşap



units per package / koli içi adedi	24
carton volume / koli hacmi	0,037
product weight / ürün ağırlığı	120 g
carton size / koli ölçüsü	275 X 220 X 240 mm

8 680801 629017

MGK-702W



Magic Fix Five Hooks Hanger / Chrome-Wooden
Sihirli Yapışkanlı Beşli Askı / Krom-Ahşap

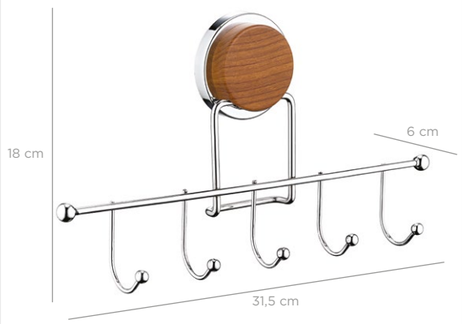

units per package / koli içi adedi	24
carton volume / koli hacmi	0,071
product weight / ürün ağırlığı	260 g
carton size / koli ölçüsü	535 X 340 X 395 mm

8 680801 629024

MGS-700W



Magic Fix Single Hanger / Black-Wooden
Sihirli Yapışkanlı Tekli Askı / Siyah-Ahşap



units per package / koli içi adedi	24
carton volume / koli hacmi	0,02
product weight / ürün ağırlığı	112,5 g
carton size / koli ölçüsü	300 x 230 x 300 mm

8 680801 619001

MGS-701W



Magic Fix Double Hook Hanger / Black-Wooden
Sihirli Yapışkanlı İkili Askı / Siyah-Ahşap



units per package / koli içi adedi	24
carton volume / koli hacmi	0,037
product weight / ürün ağırlığı	120 g
carton size / koli ölçüsü	275 X 220 X 240 mm

8 680801 619018

MGS-702W



Magic Fix Five Hooks Hanger / Black-Wooden
Sihirli Yapışkanlı Beşli Askı / Siyah-Ahşap

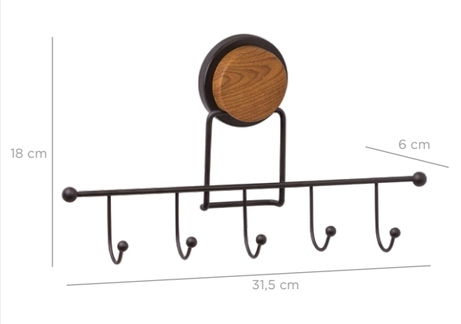

units per package / koli içi adedi	24
carton volume / koli hacmi	0,071
product weight / ürün ağırlığı	260 g
carton size / koli ölçüsü	535 X 340 X 395 mm

8 680801 619025

MGK-703W



Magic Toilet Paper Holder / Chrome-Wooden
Sihirli Yapışkanlı WC Kağıtlık / Krom-Ahşap



units per package / koli içi adedi	24
carton volume / koli hacmi	0,026
product weight / ürün ağırlığı	146 g
carton size / koli ölçüsü	425 X 275 X 220 mm

8 680801 629031

MGK-704W



Magic Fix Soap Dish / Chrome-Wooden
Sihirli Yapışkanlı Sabunluk / Krom-Ahşap



units per package / koli içi adedi	24
carton volume / koli hacmi	0,044
product weight / ürün ağırlığı	235 g
carton size / koli ölçüsü	415 X 280 X 380 mm

8 680801 629048

MGK-705W



Magic Fix Towel Paper Holder / Chrome-Wooden
Sihirli Yapışkanlı Kağıt Havluluk / Krom-Ahşap



units per package / koli içi adedi	24
carton volume / koli hacmi	0,074
product weight / ürün ağırlığı	260 g
carton size / koli ölçüsü	505 X 380 X 385 mm

8 680801 629055

MGS-703W



Magic Toilet Paper Holder / Black-Wooden
Sihirli Yapışkanlı WC Kağıtlık / Siyah-Ahşap



units per package / koli içi adedi	24
carton volume / koli hacmi	0,026
product weight / ürün ağırlığı	146 g
carton size / koli ölçüsü	425 X 275 X 220 mm

8 680801 619032

MGS-704W



Magic Fix Soap Dish / Black-Wooden
Sihirli Yapışkanlı Sabunluk / Siyah-Ahşap



units per package / koli içi adedi	24
carton volume / koli hacmi	0,044
product weight / ürün ağırlığı	235 g
carton size / koli ölçüsü	415 X 280 X 380 mm

8 680801 619049

MGS-705W



Magic Fix Towel Paper Holder / Black-Wooden
Sihirli Yapışkanlı Kağıt Havluluk / Siyah-Ahşap



units per package / koli içi adedi	24
carton volume / koli hacmi	0,074
product weight / ürün ağırlığı	260 g
carton size / koli ölçüsü	505 X 380 X 385 mm

8 680801 619056

MGK-706W



Magic Fix Long Towel Holder / Chrome-Wooden
Sihirli Yapışkanlı Uzun Havluluk / Krom-Ahşap

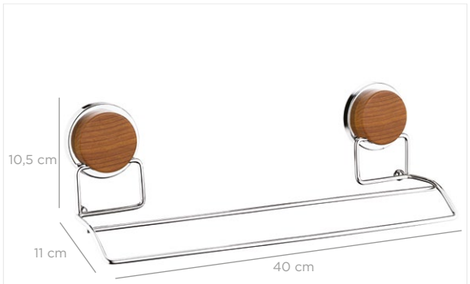

units per package / koli içi adedi	24
carton volume / koli hacmi	0,112
product weight / ürün ağırlığı	392 g
carton size / koli ölçüsü	585 x 425 x 450 mm

8 680801 629062

MGK-707W



Magic Fix Round Towel Holder / Chrome-Wooden
Sihirli Yapışkanlı Yuvarlak Havluluk / Krom-Ahşap



units per package / koli içi adedi	24
carton volume / koli hacmi	0,039
product weight / ürün ağırlığı	215 g
carton size / koli ölçüsü	435 x 275 x 325 mm

8 680801 629079

MGK-708W



Magic Fix Toilet Paper Holder Lux / Chrome-Wooden
Sihirli Yapışkanlı Wc Kağıtlık Lux / Krom-Ahşap



units per package / koli içi adedi	24
carton volume / koli hacmi	0,039
product weight / ürün ağırlığı	218 g
carton size / koli ölçüsü	410 x 310 x 310 mm

8 680801 629086

MGS-706W



Magic Fix Long Towel Holder / Black-Wooden
Sihirli Yapışkanlı Uzun Havluluk / Siyah-Ahşap

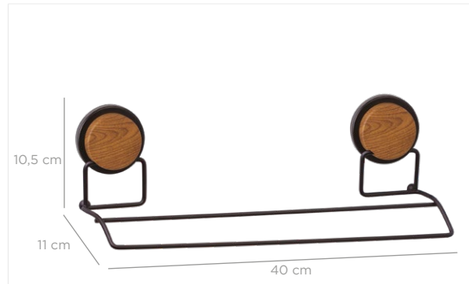

units per package / koli içi adedi	24
carton volume / koli hacmi	0,112
product weight / ürün ağırlığı	392 g
carton size / koli ölçüsü	585 x 425 x 450 mm

8 680801 619063

MGS-707W

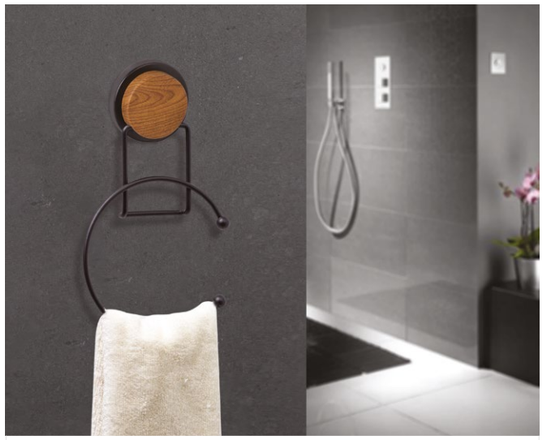

Magic Fix Round Towel Holder / Black-Wooden
Sihirli Yapışkanlı Yuvarlak Havluluk / Siyah-Ahşap



units per package / koli içi adedi	24
carton volume / koli hacmi	0,039
product weight / ürün ağırlığı	215 g
carton size / koli ölçüsü	435 x 275 x 325 mm

8 680801 619070

MGS-708W



Magic Fix Toilet Paper Holder Lux / Black-Wooden
Sihirli Yapışkanlı Wc Kağıtlık Lux / Siyah-Ahşap



units per package / koli içi adedi	24
carton volume / koli hacmi	0,039
product weight / ürün ağırlığı	218 g
carton size / koli ölçüsü	410 x 310 x 310 mm

8 680801 619087

MGK-709W



Magic Fix Towel Dispenser Lux / Chrome-Wooden
Sihirli Yapışkanlı Kağıt Havluluk Lux / Krom-Ahşap



units per package / koli içi adedi	24
carton volume / koli hacmi	0,082
product weight / ürün ağırlığı	336 g
carton size / koli ölçüsü	775 x 275 x 385 mm

8 680801 629093

MGK-710W



Magic Fix Hair Dryer Holder / Chrome-Wooden
Sihirli Yapışkanlı Saç Kurutmalık / Krom-Ahşap



units per package / koli içi adedi	12
carton volume / koli hacmi	0,039
product weight / ürün ağırlığı	413 g
carton size / koli ölçüsü	410 x 350 x 270 mm

8 680801 629109

MGK-711W



Magic Fix Toothbrush Holder / Chrome-Wooden
Sihirli Yapışkanlı Diş Fırçalık / Krom-Ahşap



units per package / koli içi adedi	24
carton volume / koli hacmi	0,036
product weight / ürün ağırlığı	200 g
carton size / koli ölçüsü	400 x 345 x 260 mm

8 680801 629116

MGS-709W



Magic Fix Towel Dispenser Lux / Black-Wooden
Sihirli Yapışkanlı Kağıt Havluluk Lux / Siyah-Ahşap



units per package / koli içi adedi	24
carton volume / koli hacmi	0,082
product weight / ürün ağırlığı	336 g
carton size / koli ölçüsü	775 x 275 x 385 mm

8 680801 619094

MGS-710W



Magic Fix Hair Dryer Holder / Black-Wooden
Sihirli Yapışkanlı Saç Kurutmalık / Siyah-Ahşap



units per package / koli içi adedi	12
carton volume / koli hacmi	0,039
product weight / ürün ağırlığı	413 g
carton size / koli ölçüsü	410 x 350 x 270 mm

8 680801 619100

MGS-711W



Magic Fix Toothbrush Holder / Black-Wooden
Sihirli Yapışkanlı Diş Fırçalık / Siyah-Ahşap



units per package / koli içi adedi	24
carton volume / koli hacmi	0,036
product weight / ürün ağırlığı	200 g
carton size / koli ölçüsü	400 x 345 x 260 mm

8 680801 619117

MGK-712W



Magic Fix Toilet Paper Holder with Lid / Chrome-Wooden
Sihirli Yapışkanlı Kapaklı WC Kağıtlık / Krom-Ahşap



units per package / koli içi adedi	24
carton volume / koli hacmi	0,037
product weight / ürün ağırlığı	157 g
carton size / koli ölçüsü	385 x 345x 280 mm

8 680801 629123

MGK-713W



Magic Fix Plastic Soap Holder / Chrome-Wooden
Sihirli Yapışkanlı Sabunluk / Krom-Ahşap



units per package / koli içi adedi	24
carton volume / koli hacmi	0,029
product weight / ürün ağırlığı	180 g
carton size / koli ölçüsü	360 x 290 x275 mm

8 680801 629130

MGK-714W



Magic Fix Toilet Paper Holder Reserve / Chrome-Wooden
Sihirli Yapışkanlı Yedekli WC Kağıtlık / Krom-Ahşap



units per package / koli içi adedi	12
carton volume / koli hacmi	0,041
product weight / ürün ağırlığı	403 g
carton size / koli ölçüsü	435 x 315 x 300 mm

8 680801 629147

MGS-712W



Magic Fix Toilet Paper Holder with Lid / Black-Wooden
Sihirli Yapışkanlı Kapaklı WC Kağıtlık / Siyah-Ahşap



units per package / koli içi adedi	24
carton volume / koli hacmi	0,037
product weight / ürün ağırlığı	157 g
carton size / koli ölçüsü	385 x 345x 280 mm

8 680801 619124

MGS-713W



Magic Fix Plastic Soap Holder / Black-Wooden
Sihirli Yapışkanlı Sabunluk / Siyah-Ahşap



units per package / koli içi adedi	24
carton volume / koli hacmi	0,029
product weight / ürün ağırlığı	180 g
carton size / koli ölçüsü	360 x 290 x275 mm

8 680801 619131

MGS-714W



Magic Fix Toilet Paper Holder Reserve / Black-Wooden
Sihirli Yapışkanlı Yedekli WC Kağıtlık / Siyah-Ahşap



units per package / koli içi adedi	12
carton volume / koli hacmi	0,041
product weight / ürün ağırlığı	403 g
carton size / koli ölçüsü	435 x 315 x 300 mm

8 680801 619148

MGKB-715



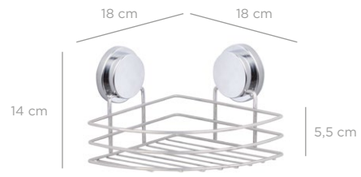

Magic Fix Triangle Corner Organizer 18 cm / Chrome Color
Magic Fix Üçgen Köşelik 18 Cm / Krom Boya

units per package / koli içi adedi	12
carton volume / koli hacmi	0,027
product weight / ürün ağırlığı	455 g
carton size / koli ölçüsü	410 X 225 X 290 mm

8 680801 659151

MGKB-716





Magic Fix Triangle Corner Organizer 18 cm Double / Chrome Color
Magic Fix Üçgen Köşelik 2 Katlı 18 Cm / Krom Boya

units per package / koli içi adedi	12
carton volume / koli hacmi	0,080
product weight / ürün ağırlığı	656 g
carton size / koli ölçüsü	625 x 330 x 390 mm

8 680801 659168

MGKB-717





Magic Fix Triangle Corner Organizer 18 cm Triple / Chrome Color
Magic Fix Üçgen Köşelik 3 Katlı 18 Cm / Krom Boya

units per package / koli içi adedi	12
carton volume / koli hacmi	0,120
product weight / ürün ağırlığı	868 g
carton size / koli ölçüsü	590 x 520 x 390 mm

8 680801 687178

MGS-715



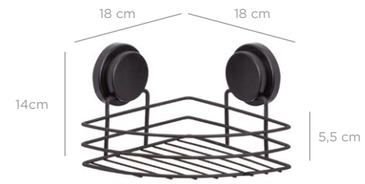

Magic Fix Triangle Corner Organizer 18 cm / Black
Magic Fix Üçgen Köşelik 18 Cm / Siyah

units per package / koli içi adedi	12
carton volume / koli hacmi	0,027
product weight / ürün ağırlığı	455 g
carton size / koli ölçüsü	410 X 225 X 290 mm

8 680801 687154

MGS-716





Magic Fix Triangle Corner Organizer 18 cm Double / Black
Magic Fix Üçgen Köşelik 2 Katlı 18 Cm / Siyah

units per package / koli içi adedi	12
carton volume / koli hacmi	0,080
product weight / ürün ağırlığı	656 g
carton size / koli ölçüsü	625 x 330 x 390 mm

8 680801 687161

MGS-717

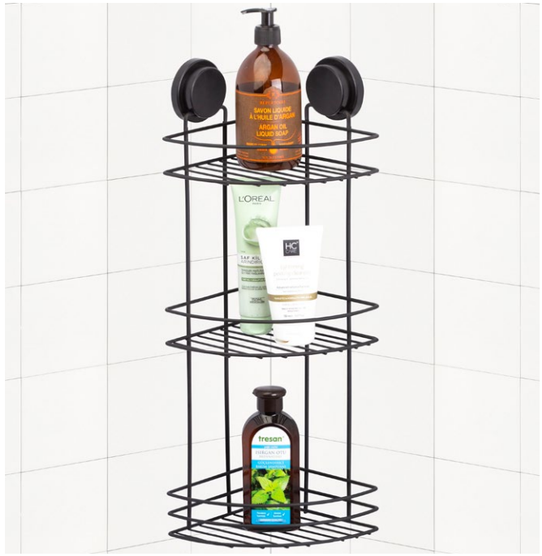

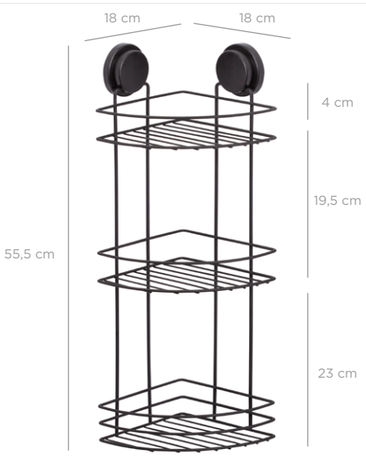

Magic Fix Triangle Corner Organizer 18 cm Triple / Black
Magic Fix Üçgen Köşelik 3 Katlı 18 Cm / Siyah

units per package / koli içi adedi	12
carton volume / koli hacmi	0,120
product weight / ürün ağırlığı	868 g
carton size / koli ölçüsü	590 x 520 x 390 mm

8 680801 679173

MGKB-718





Magic Fix Rectangle Bath Shampoo Holder 11X24 cm / Chrome Color
Magic Fix Dikdörtgen Banyo Şampuanlık 11x24 Cm / Krom Boya

units per package / koli içi adedi	12
carton volume / koli hacmi	0,016
product weight / ürün ağırlığı	448 g
carton size / koli ölçüsü	410 X 250 X 155 mm

8 680801 659182

MGKB-719





Magic Fix Rectangle Bath Shampoo Holder 11X24 cm Double / Chrome Color
Magic Fix Dikdörtgen Banyo Şampuanlık 2 Katlı 11x24 Cm / Krom Boya

units per package / koli içi adedi	12
carton volume / koli hacmi	0,061
product weight / ürün ağırlığı	724 g
carton size / koli ölçüsü	500 X 380 X 320 mm

8 680801 659199

MGKB-720



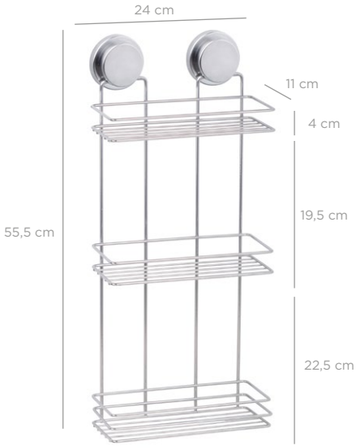

Magic Fix Rectangle Bath Shampoo Holder 11X24 cm Triple / Chrome Color
Magic Fix Dikdörtgen Banyo Şampuanlık 3 Katlı 11x24 Cm / Krom Boya

units per package / koli içi adedi	12
carton volume / koli hacmi	0,099
product weight / ürün ağırlığı	1100 g
carton size / koli ölçüsü	515 X 390 X 495 mm

8 680801 687208





Magic Fix Rectangle Bath Shampoo Holder 11X24 cm / Black
Magic Fix Dikdörtgen Banyo Şampuanlık 11x24 Cm / Siyah

units per package / koli içi adedi	12
carton volume / koli hacmi	0,016
product weight / ürün ağırlığı	448 g
carton size / koli ölçüsü	410 X 250 X 155 mm

8 680801 687185

MGS-718





Magic Fix Rectangle Bath Shampoo Holder 11X24 cm Double / Black
Magic Fix Dikdörtgen Banyo Şampuanlık 2 Katlı 11x24 Cm / Siyah

units per package / koli içi adedi	12
carton volume / koli hacmi	0,061
product weight / ürün ağırlığı	724 g
carton size / koli ölçüsü	500 X 380 X 320 mm

8 680801 679197

MGS-720





Magic Fix Rectangle Bath Shampoo Holder 11X24 cm Triple / Black
Magic Fix Dikdörtgen Banyo Şampuanlık 3 Katlı 11x24 Cm / Siyah

units per package / koli içi adedi	12
carton volume / koli hacmi	0,099
product weight / ürün ağırlığı	1100 g
carton size / koli ölçüsü	515 X 390 X 495 mm

8 680801 697207

MGKB-724



Magic Fix Rectangle Bath Shampoo Holder 13x30 cm / Chrome Color
Magic Fix Dikdörtgen Banyo Şampuanlık 13x30 Cm / Krom Boya



units per package / koli içi adedi	12
carton volume / koli hacmi	0,029
product weight / ürün ağırlığı	360 g
carton size / koli ölçüsü	325 X 320 X 275 mm

8 680801 659243

MGKB-725



Magic Fix Rectangle Bath Shampoo Holder 13x30 cm Double / Chrome Color
Magic Fix Dikdörtgen Banyo Şampuanlık 2 Katlı 13x30 Cm / Krom Boya

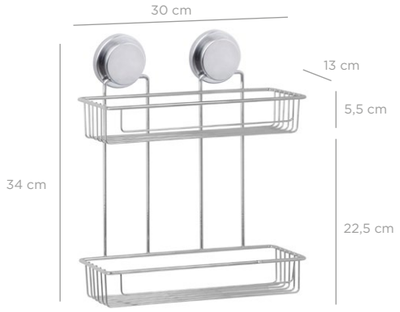

units per package / koli içi adedi	12
carton volume / koli hacmi	0,098
product weight / ürün ağırlığı	744 g
carton size / koli ölçüsü	630 X 425 X 365 mm

8 680801 659250

MGKB-726



Magic Fix Rectangle Bath Shampoo Holder 13x30 cm Triple / Chrome Color
Magic Fix Dikdörtgen Banyo Şampuanlık 3 Katlı 13x30 Cm / Krom Boya

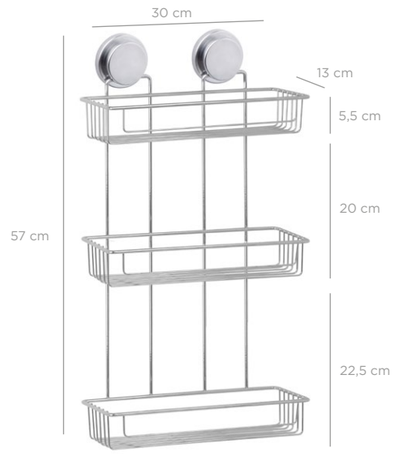

units per package / koli içi adedi	12
carton volume / koli hacmi	0,155
product weight / ürün ağırlığı	1036 g
carton size / koli ölçüsü	585 X 430 X 615 mm

8 680801 687260



Magic Fix Rectangle Bath Shampoo Holder 13x30 cm / Black
Magic Fix Dikdörtgen Banyo Şampuanlık 13x30 Cm / Siyah

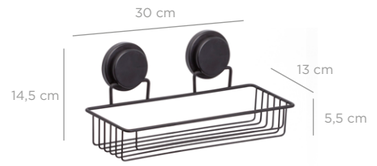

units per package / koli içi adedi	12
carton volume / koli hacmi	0,029
product weight / ürün ağırlığı	360 g
carton size / koli ölçüsü	325 X 320 X 275 mm

MGS-724

8 680801 669242



Magic Fix Rectangle Bath Shampoo Holder 13x30 cm Double / Black
Magic Fix Dikdörtgen Banyo Şampuanlık 2 Katlı 13x30 Cm / Siyah



units per package / koli içi adedi	12
carton volume / koli hacmi	0,098
product weight / ürün ağırlığı	744 g
carton size / koli ölçüsü	630 X 425 X 365 mm

MGS-725

8 680801 669259



Magic Fix Rectangle Bath Shampoo Holder 13x30 cm Triple / Black
Magic Fix Dikdörtgen Banyo Şampuanlık 3 Katlı 13x30 Cm / Siyah

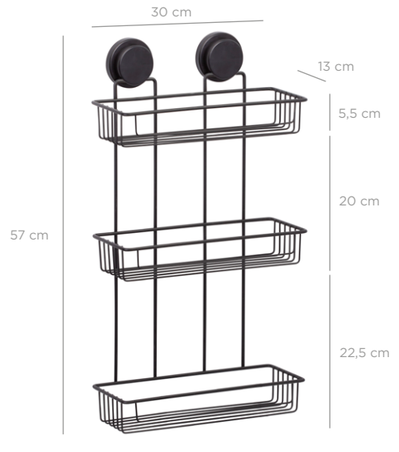

units per package / koli içi adedi	12
carton volume / koli hacmi	0,155
product weight / ürün ağırlığı	1036 g
carton size / koli ölçüsü	585 X 430 X 615 mm

MGS-726

8 680801 639269

MGKB-727





Magic Fix Triangle Corner Organizer 22 cm / Chrome Color
Magic Fix Üçgen Köşelik 22 Cm / Krom Boya

units per package / koli içi adedi	12
carton volume / koli hacmi	0,037
product weight / ürün ağırlığı	0 g
carton size / koli ölçüsü	585 X 250 X 255 mm

8 680801 659274

MGKB-728





Magic Fix Triangle Corner Organizer 22 cm Double / Chrome Color
Magic Fix Üçgen Köşelik 2 Katlı 22 Cm / Krom Boya

units per package / koli içi adedi	12
carton volume / koli hacmi	0,124
product weight / ürün ağırlığı	1111 g
carton size / koli ölçüsü	715 x 370 x 470 mm

8 680801 659281

MGKB-729





Magic Fix Triangle Corner Organizer 22 cm Triple / Chrome Color
Magic Fix Üçgen Köşelik 3 Katlı 22 Cm / Krom Boya

units per package / koli içi adedi	12
carton volume / koli hacmi	0,190
product weight / ürün ağırlığı	0 g
carton size / koli ölçüsü	715 x 570 x 465 mm

8 680801 679296

MGS-727



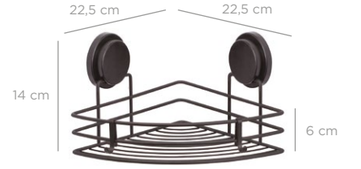

Magic Fix Triangle Corner Organizer 22 cm / Black
Magic Fix Üçgen Köşelik 22 Cm / Siyah

units per package / koli içi adedi	12
carton volume / koli hacmi	0,037
product weight / ürün ağırlığı	0 g
carton size / koli ölçüsü	585 X 250 X 255 mm

8 680801 669273

MGS-728





Magic Fix Triangle Corner Organizer 22 cm Double / Black
Magic Fix Üçgen Köşelik 2 Katlı 22 Cm / Siyah

units per package / koli içi adedi	12
carton volume / koli hacmi	0,124
product weight / ürün ağırlığı	1111 g
carton size / koli ölçüsü	715 x 370 x 470 mm

8 680801 669280

MGS-729





Magic Fix Triangle Corner Organizer 22 cm Triple / Black
Magic Fix Üçgen Köşelik 3 Katlı 22 Cm / Siyah

units per package / koli içi adedi	12
carton volume / koli hacmi	0,190
product weight / ürün ağırlığı	0 g
carton size / koli ölçüsü	715 x 570 x 465 mm

8 680801 617298

MGKB-730

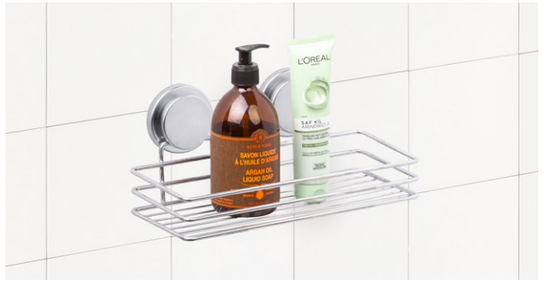



Magic Fix Rectangle Bath Shampoo Holder 13x30 cm / Chrome Color
Magic Fix Dikdörtgen Banyo Şampuanlık 13x30 Cm / Krom Boya

units per package / koli içi adedi	12
carton volume / koli hacmi	0,034
product weight / ürün ağırlığı	594 g
carton size / koli ölçüsü	370 X 320 X 285 mm

8 680801 659304

MGKB-731





Magic Fix Rectangle Bath Shampoo Holder 13x30 cm Double / Chrome Color
Magic Fix Dikdörtgen Banyo Şampuanlık 2 Katlı 13x30 Cm / Krom Boya

units per package / koli içi adedi	12
carton volume / koli hacmi	0,091
product weight / ürün ağırlığı	1113 g
carton size / koli ölçüsü	625 X 450 X 325 mm

8 680801 659311

MGKB-732





Magic Fix Rectangle Bath Shampoo Holder 13x30 cm Triple / Chrome Color
Magic Fix Dikdörtgen Banyo Şampuanlık 3 Katlı 13x30 Cm / Krom Boya

units per package / koli içi adedi	12
carton volume / koli hacmi	0,146
product weight / ürün ağırlığı	0 g
carton size / koli ölçüsü	525 X 445 X 625 mm

8 680801 687321

MGS-730





Magic Fix Rectangle Bath Shampoo Holder 13x30 cm / Black
Magic Fix Dikdörtgen Banyo Şampuanlık 13x30 Cm / Siyah

units per package / koli içi adedi	12
carton volume / koli hacmi	0,034
product weight / ürün ağırlığı	594 g
carton size / koli ölçüsü	370 X 320 X 285 mm

8 680801 669303

MGS-731





Magic Fix Rectangle Bath Shampoo Holder 13x30 cm Double / Black
Magic Fix Dikdörtgen Banyo Şampuanlık 2 Katlı 13x30 Cm / Siyah

units per package / koli içi adedi	12
carton volume / koli hacmi	0,091
product weight / ürün ağırlığı	1113 g
carton size / koli ölçüsü	625 X 450 X 325 mm

8 680801 669310

MGS-732





Magic Fix Rectangle Bath Shampoo Holder 13x30 cm Triple / Black
Magic Fix Dikdörtgen Banyo Şampuanlık 3 Katlı 13x30 Cm / Siyah

units per package / koli içi adedi	12
carton volume / koli hacmi	0,146
product weight / ürün ağırlığı	0 g
carton size / koli ölçüsü	525 X 445 X 625 mm

8 680801 639320

MKB-737





Magic Fix Shower Organizer / Chrome Color
Magic Fix Duş Organizeri / Krom Boya

units per package / koli içi adedi	12
carton volume / koli hacmi	0,039
product weight / ürün ağırlığı	535 g
carton size / koli ölçüsü	505 X 325 X 240 mm

MGS-737





Magic Fix Shower Organizer / Black
Magic Fix Duş Organizeri / Siyah

units per package / koli içi adedi	12
carton volume / koli hacmi	0,039
product weight / ürün ağırlığı	535 g
carton size / koli ölçüsü	505 X 325 X 240 mm

MKB-736





Magic Fix Super Shampoo Holder / Chrome Color
Magic Fix Süper Şampuanlık / Krom Boya

units per package / koli içi adedi	12
carton volume / koli hacmi	0,078
product weight / ürün ağırlığı	0 g
carton size / koli ölçüsü	680 X 405 X 285 mm

MGS-736





Magic Fix Super Shampoo Holder / Black
Magic Fix Süper Şampuanlık / Siyah

units per package / koli içi adedi	12
carton volume / koli hacmi	0,078
product weight / ürün ağırlığı	0 g
carton size / koli ölçüsü	680 X 405 X 285 mm

Suitable Walls for Installation : Smooth Hard Surface
Montaja Uygun Duvarlar : Pürüzsüz Sert Yüzey



Marble
Mermer

Tile
Fayans

Glass Plate
Cam

Smooth Wood
Pürüzsüz Ahşap

Metal Panel
Metal Panel

Not Suitable Walls for Installation : Rough Surface
Montaja Uygun Olmayan Duvarlar : Pürüzlü Yüzey



Painted Wall
Boyalı Duvar

Uneven Tiles
Pürüzlü Fayans

Wallpaper
Duvar Kağıdı

Texture Plate
Dokulu Plaka

Rustic Plate
Rustik Plaka



MGLKB-740



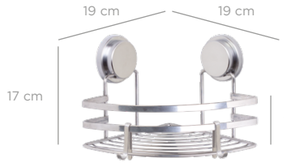

Magic Fix Triangle Corner Organizer Sheet Bar 18 cm / Chrome Color
Magic Fix Üçgen Köşelik Lamalı 18 Cm / Krom Boya

units per package / koli içi adedi	12
carton volume / koli hacmi	0,033
product weight / ürün ağırlığı	388,7 g
carton size / koli ölçüsü	450 X 355 X 205 mm

8 680801 677407

MGLKB-741





Magic Fix Triangle Corner Organizer Sheet Bar 18 cm Double / Chrome Color
Magic Fix Üçgen Köşelik Lamalı 2 Katlı 18 Cm / Krom Boya

units per package / koli içi adedi	12
carton volume / koli hacmi	0,084
product weight / ürün ağırlığı	736 g
carton size / koli ölçüsü	615 X 415 X 330 mm

8 680801 677414

MGLKB-742





Magic Fix Triangle Corner Organizer Sheet Bar 18 cm Triple / Chrome Color
Magic Fix Üçgen Köşelik Lamalı 3 Katlı 18 Cm / Krom Boya

units per package / koli içi adedi	12
carton volume / koli hacmi	0,130
product weight / ürün ağırlığı	0000 g
carton size / koli ölçüsü	610 X 410 X 520 mm

8 680801 677421

MGLS-740





Magic Fix Triangle Corner Organizer Sheet Bar 18 cm / Black
Magic Fix Üçgen Köşelik Lamalı 18 Cm / Siyah

units per package / koli içi adedi	12
carton volume / koli hacmi	0,033
product weight / ürün ağırlığı	388,7 g
carton size / koli ölçüsü	450 X 355 X 205 mm

8 680801 667408

MGLS-741





Magic Fix Triangle Corner Organizer Sheet Bar 18 cm Double / Black
Magic Fix Üçgen Köşelik Lamalı 2 Katlı 18 Cm / Siyah

units per package / koli içi adedi	12
carton volume / koli hacmi	0,084
product weight / ürün ağırlığı	736 g
carton size / koli ölçüsü	615 X 415 X 330 mm

8 680801 667415

MGLS-742





Magic Fix Triangle Corner Organizer Sheet Bar 18 cm Triple / Black
Magic Fix Üçgen Köşelik Lamalı 3 Katlı 18 Cm / Siyah

units per package / koli içi adedi	12
carton volume / koli hacmi	0,130
product weight / ürün ağırlığı	0000 g
carton size / koli ölçüsü	610 X 410 X 520 mm

8 680801 667422

MGLKB-743





Magic Fix Rectangle Bath Shampoo Holder Sheet Bar 11X24 cm / Chrome Color
Magic Fix Dikdörtgen Banyo Şampuanlık Lamalı 11x24 Cm / Krom Boya

units per package / koli içi adedi	12
carton volume / koli hacmi	0,024
product weight / ürün ağırlığı	402,7 g
carton size / koli ölçüsü	350 x 255 x 265 mm

8 680801 677438

MGLKB-744





Magic Fix Rectangle Bath Shampoo Holder Sheet Bar 11X24 cm Double / Chrome Color
Magic Fix Dikdörtgen Banyo Şampuanlık Lamalı 2 Katlı 11x24 Cm / Krom Boya

units per package / koli içi adedi	12
carton volume / koli hacmi	0,062
product weight / ürün ağırlığı	808,9 g
carton size / koli ölçüsü	750 X 325 X 255 mm

8 680801 677445

MGLKB-745





Magic Fix Rectangle Bath Shampoo Holder Sheet Bar 11X24 cm Triple / Chrome Color
Magic Fix Dikdörtgen Banyo Şampuanlık Lamalı 3 Katlı 11x24 Cm / Krom Boya

units per package / koli içi adedi	12
carton volume / koli hacmi	0,099
product weight / ürün ağırlığı	1156,9 g
carton size / koli ölçüsü	750 X 515 X 255 mm

8 680801 677452

MGLS-743





Magic Fix Rectangle Bath Shampoo Holder Sheet Bar 11X24 cm / Black
Magic Fix Dikdörtgen Banyo Şampuanlık Lamalı 11x24 Cm / Siyah

units per package / koli içi adedi	12
carton volume / koli hacmi	0,024
product weight / ürün ağırlığı	402,7 g
carton size / koli ölçüsü	350 x 255 x 265 mm

8 680801 667439

MGLS-744





Magic Fix Rectangle Bath Shampoo Holder Sheet Bar 11X24 cm Double / Black
Magic Fix Dikdörtgen Banyo Şampuanlık Lamalı 2 Katlı 11x24 Cm / Siyah

units per package / koli içi adedi	12
carton volume / koli hacmi	0,062
product weight / ürün ağırlığı	808,9 g
carton size / koli ölçüsü	750 X 325 X 255 mm

8 680801 667446

MGLS-745





Magic Fix Rectangle Bath Shampoo Holder Sheet Bar 11X24 cm Triple / Black
Magic Fix Dikdörtgen Banyo Şampuanlık Lamalı 3 Katlı 11x24 Cm / Siyah

units per package / koli içi adedi	12
carton volume / koli hacmi	0,099
product weight / ürün ağırlığı	1156,9 g
carton size / koli ölçüsü	750 X 515 X 255 mm

8 680801 607459

MGLKB-746





Magic Fix Triangle Corner Organizer Sheet Bar 22 cm / Chrome C.
Magic Fix Üçgen Köşelik Lamalı 22 Cm / Krom Boya

units per package / koli içi adedi	12
carton volume / koli hacmi	0,068
product weight / ürün ağırlığı	444,7 g
carton size / koli ölçüsü	605 X 470 X 240 mm

8 680801 677469

MGLKB-747





Magic Fix Triangle Corner Organizer Sheet Bar 22 cm Double / Chrome Color
Magic Fix Üçgen Köşelik Lamalı 2 Katlı 22 Cm / Krom Boya

units per package / koli içi adedi	12
carton volume / koli hacmi	0,117
product weight / ürün ağırlığı	832 g
carton size / koli ölçüsü	740 x 330 x 480 mm

8 680801 677476

MGLKB-748





Magic Fix Triangle Corner Organizer Sheet Bar 22 cm Triple / Chrome Color
Magic Fix Üçgen Köşelik Lamalı 3 Katlı 22 Cm / Krom Boya

units per package / koli içi adedi	12
carton volume / koli hacmi	0,202
product weight / ürün ağırlığı	1222,1 g
carton size / koli ölçüsü	785 x 530 x 485 mm

8 680801 677483

MGLS-746





Magic Fix Triangle Corner Organizer Sheet Bar 22 cm / Black
Magic Fix Üçgen Köşelik Lamalı 22 Cm / Siyah

units per package / koli içi adedi	12
carton volume / koli hacmi	0,068
product weight / ürün ağırlığı	444,7 g
carton size / koli ölçüsü	605 X 470 X 240 mm

8 680801 667460

MGLS-747





Magic Fix Triangle Corner Organizer Sheet Bar 22 cm Double / Black
Magic Fix Üçgen Köşelik Lamalı 2 Katlı 22 Cm / Siyah

units per package / koli içi adedi	12
carton volume / koli hacmi	0,117
product weight / ürün ağırlığı	832 g
carton size / koli ölçüsü	740 x 330 x 480 mm

8 680801 667476

MGLS-748





Magic Fix Triangle Corner Organizer Sheet Bar 22 cm Triple / Black
Magic Fix Üçgen Köşelik Lamalı 3 Katlı 22 Cm / Siyah

units per package / koli içi adedi	12
carton volume / koli hacmi	0,202
product weight / ürün ağırlığı	1222,1 g
carton size / koli ölçüsü	785 x 530 x 485 mm

8 680801 667484

MGLKB-749





Magic Fix Rectangle Bath Shampoo Holder Sheet Bar 13x30 cm / Chrome Color
Magic Fix Dikdörtgen Banyo Şampuanlık Lamalı 13x30 Cm / Krom Boya

units per package / koli içi adedi	12
carton volume / koli hacmi	0,000
product weight / ürün ağırlığı	537,7 g
carton size / koli ölçüsü	000 x 000 x 000 mm

8 680801 677490

MGLKB-750





Magic Fix Rectangle Bath Shampoo Holder Sheet Bar 13x30 cm Double / Chrome Color
Magic Fix Dikdörtgen Banyo Şampuanlık Lamalı 2 Katlı 13x30 Cm / Krom Boya

units per package / koli içi adedi	12
carton volume / koli hacmi	0,091
product weight / ürün ağırlığı	0000 g
carton size / koli ölçüsü	620 X 450 X 325 mm

8 680801 677506

MGLKB-751





Magic Fix Rectangle Bath Shampoo Holder Sheet Bar 13x30 cm Triple / Chrome Color
Magic Fix Dikdörtgen Banyo Şampuanlık Lamalı 3 Katlı 13x30 Cm / Krom Boya

units per package / koli içi adedi	12
carton volume / koli hacmi	0,148
product weight / ürün ağırlığı	0000 g
carton size / koli ölçüsü	620 x 455 x 525 mm

8 680801 677513

MGLS-749





Magic Fix Rectangle Bath Shampoo Holder Sheet Bar 13x30 cm / Black
Magic Fix Dikdörtgen Banyo Şampuanlık Lamalı 13x30 Cm / Siyah

units per package / koli içi adedi	12
carton volume / koli hacmi	0,000
product weight / ürün ağırlığı	537,7 g
carton size / koli ölçüsü	000 x 000 x 000 mm

8 680801 667491

MGLS-750





Magic Fix Rectangle Bath Shampoo Holder Sheet Bar 13x30 cm Double / Black
Magic Fix Dikdörtgen Banyo Şampuanlık Lamalı 2 Katlı 13x30 Cm / Siyah

units per package / koli içi adedi	12
carton volume / koli hacmi	0,091
product weight / ürün ağırlığı	0000 g
carton size / koli ölçüsü	620 X 450 X 325 mm

8 680801 667507

MGLS-751





Magic Fix Rectangle Bath Shampoo Holder Sheet Bar 13x30 cm Triple / Black
Magic Fix Dikdörtgen Banyo Şampuanlık Lamalı 3 Katlı 13x30 Cm / Siyah

units per package / koli içi adedi	12
carton volume / koli hacmi	0,148
product weight / ürün ağırlığı	0000 g
carton size / koli ölçüsü	620 x 455 x 525 mm

8 680801 667514

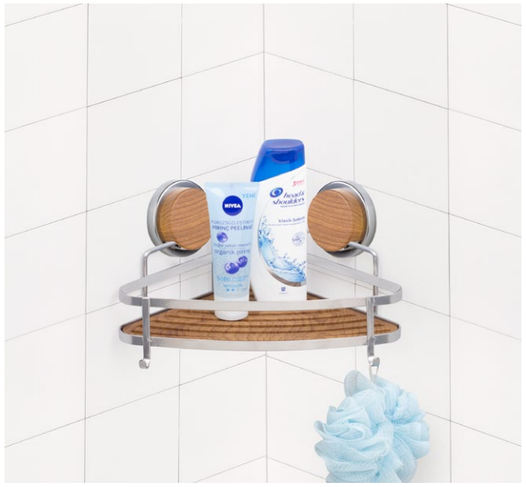

MGLKB-830W

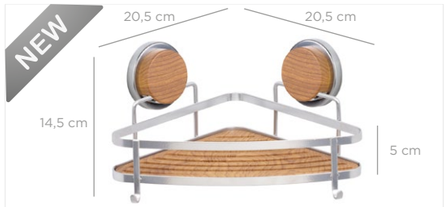

8 680801 658307

Elegance Magic Fix Triangle Corner Organizer Sheet Bar / Chrome C.
Elegans Magic Fix Lamalı Üçgen Şampuanlık / Krom Boya

units per package / koli içi adedi	6
carton volume / koli hacmi	0,375
product weight / ürün ağırlığı	400 g
carton size / koli ölçüsü	555 x 445 x 235 mm



MGLS-830W

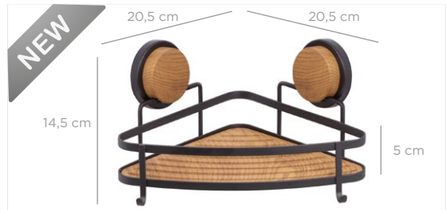

8 680801 648308

Elegance Magic Fix Triangle Corner Organizer Sheet Bar / Black
Elegans Magic Fix Lamalı Üçgen Şampuanlık / Siyah

units per package / koli içi adedi	6
carton volume / koli hacmi	0,375
product weight / ürün ağırlığı	400 g
carton size / koli ölçüsü	555 x 445 x 235 mm

MGLKB-832W



8 680801 618325

Elegance Magic Fix Two Tier Triangle Corner Organizer Sheet Bar / Chrome Color
Elegans Magic Fix 2 Katlı Lamalı Üçgen Şampuanlık / Krom B.

units per package / koli içi adedi	6
carton volume / koli hacmi	0,067
product weight / ürün ağırlığı	860 g
carton size / koli ölçüsü	705 x 385 x 240 mm

MGLS-832W



8 680801 608326

Elegance Magic Fix Two Tier Triangle Corner Organizer Sheet Bar / Black
Elegans Magic Fix 2 Katlı Lamalı Üçgen Şampuanlık / Siyah

units per package / koli içi adedi	6
carton volume / koli hacmi	0,067
product weight / ürün ağırlığı	860 g
carton size / koli ölçüsü	705 x 385 x 240 mm



MGLKB-831W



8 680801 658314

Elegance Magic Fix Rectangle Bath Shampoo Holder Sheet Bar / Chrome C.
Elegans Magic Fix 2 Katlı Lamalı Dikdörtgen Şampuanlık / Krom B.

units per package / koli içi adedi	6
carton volume / koli hacmi	0.037
product weight / ürün ağırlığı	359 g
carton size / koli ölçüsü	580 x 310 x 205 mm



MGLS-831W



8 680801 648315

Elegance Magic Fix Rectangle Bath Shampoo Holder Sheet Bar / Black
Elegans Magic Fix Lamalı Dikdörtgen Şampuanlık / Siyah

units per package / koli içi adedi	6
carton volume / koli hacmi	0.037
product weight / ürün ağırlığı	359 g
carton size / koli ölçüsü	580 x 310 x 205 mm

MGLKB-833W



8 680801 618332

Elegance Magic Fix Two Tier Rectangle Bath Shampoo Holder Sheet Bar / Chrome C.
Elegans Magic Fix 2 Katlı Lamalı Dikdörtgen Şampuanlık / Krom B.

units per package / koli içi adedi	10
carton volume / koli hacmi	0,071
product weight / ürün ağırlığı	780 g
carton size / koli ölçüsü	675 x 360 x 295 mm

MGLS-833W



8 680801 608333

Elegance Magic Fix Two Tier Rectangle Bath Shampoo Holder Sheet Bar / Black
Elegans Magic Fix 2 Katlı Lamalı Dikdörtgen Şampuanlık / Siyah

units per package / koli içi adedi	10
carton volume / koli hacmi	0,071
product weight / ürün ağırlığı	780 g
carton size / koli ölçüsü	675 x 360 x 295 mm

MGS-835W





Twix Magic Fix Rectangle Shampoo Holder 9,5x28,5 cm / Black-Wooden
Twix Magic Dikdörtgen Şampuanlık 9,5x28,5 cm / Siyah-Ahşap

units per package / koli içi adedi	6
carton volume / koli hacmi	0,0165
product weight / ürün ağırlığı	320 g
carton size / koli ölçüsü	440 x 300 x 125 mm

8 680801 658352

MGS-837W

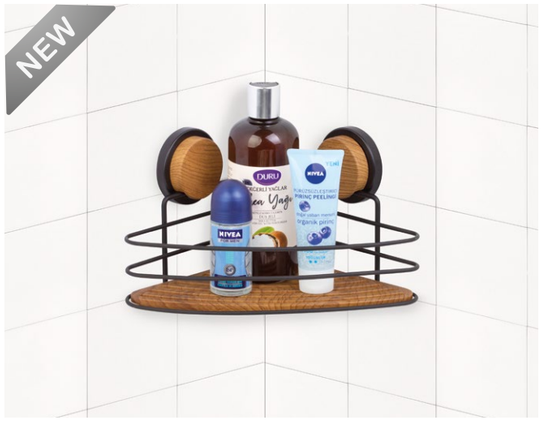



Twix Magic Fix Shower Corner 21 cm / Black-Wooden
Twix Magic Üçgen Şampuanlık 21 cm / Siyah-Ahşap

units per package / koli içi adedi	12
carton volume / koli hacmi	0,0448
product weight / ürün ağırlığı	446 g
carton size / koli ölçüsü	440 x 425 x 240 mm

8 680801 648377

MGS-839W

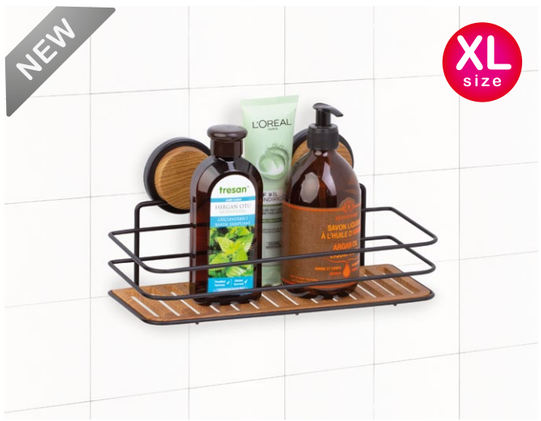



Twix Magic Fix Rectangle Shampoo Holder 13x30 cm / Black-Wooden
Twix Magic Dikdörtgen Şampuanlık 13x30 cm / Siyah-Ahşap

units per package / koli içi adedi	12
carton volume / koli hacmi	0,038
product weight / ürün ağırlığı	0 g
carton size / koli ölçüsü	430x290x310 mm

8 680801 648391

MGS-836W





Twix Two Tier Magic Fix Rectangle Shampoo Holder 9,5x28,5 cm / Black-Wooden
Twix Magic Dikdörtgen Şampuanlık İki Katlı 9,5x28,5 cm / Siyah-Ahşap

units per package / koli içi adedi	10
carton volume / koli hacmi	0,0612
product weight / ürün ağırlığı	661 g
carton size / koli ölçüsü	530 x 385 x 300 mm

8 680801 658369

MGS-838W

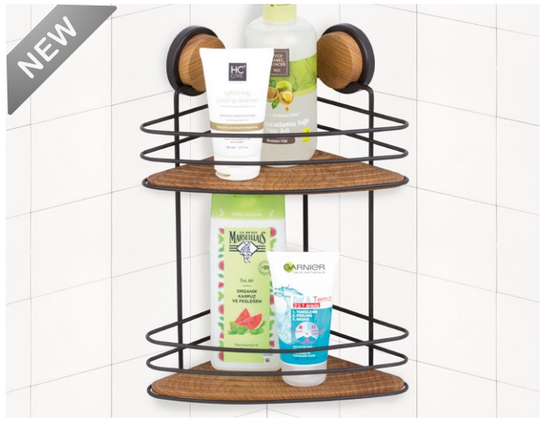



Twix Two Tier Magic Fix Shower Corner 21 cm / Black-Wooden
Twix Magic Üçgen Şampuanlık İki Katlı 21 cm / Siyah-Ahşap

units per package / koli içi adedi	6
carton volume / koli hacmi	0,608
product weight / ürün ağırlığı	852 g
carton size / koli ölçüsü	650 x 390 x 240 mm

8 680801 648384

MGS-840W

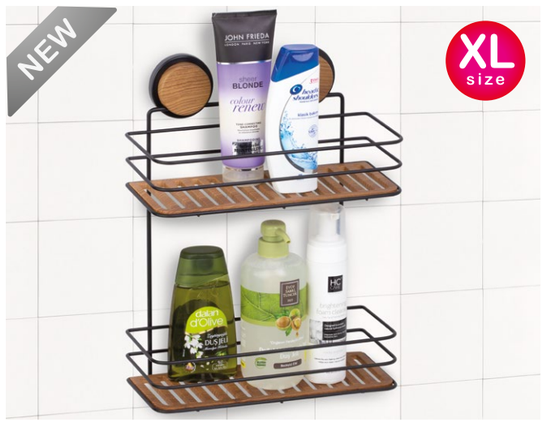

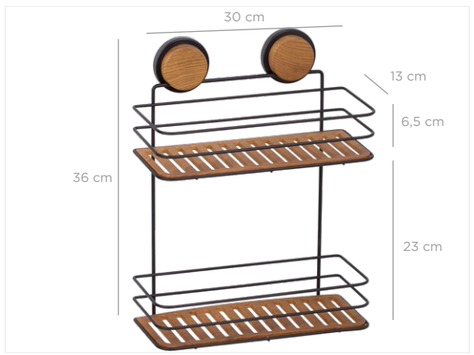

Twix Two Tier Magic Fix Rectangle Shampoo Holder 13x30 cm / Black-Wooden
Twix Magic Dikdörtgen Şampuanlık İki Katlı 13x30 cm / Siyah-Ahşap

units per package / koli içi adedi	8
carton volume / koli hacmi	0,08
product weight / ürün ağırlığı	0 g
carton size / koli ölçüsü	620x400x332 mm

8 680801 648407

MGKB-835





Twix Magic Fix Rectangle Shampoo Holder 9,5x28,5 cm / Chrome Color
Twix Magic Dikdörtgen Şampuanlık 9,5x28,5 cm / Krom Boya

units per package / koli içi adedi	6
carton volume / koli hacmi	0,0165
product weight / ürün ağırlığı	320 g
carton size / koli ölçüsü	440x300x125 mm

8 680801 659359

MGKB-837

NEW

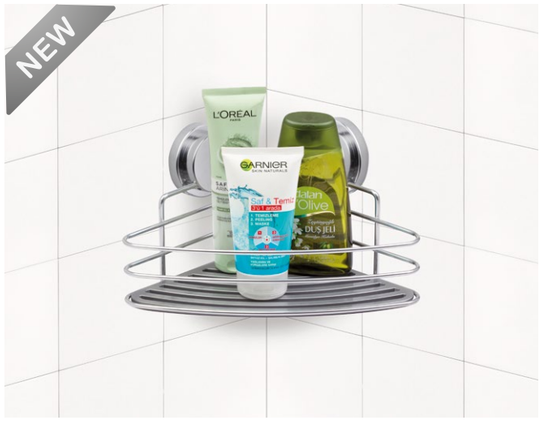



Twix Magic Fix Shower Corner 21 cm / Chrome Color
Twix Magic Üçgen Şampuanlık 21 cm / Krom Boya

units per package / koli içi adedi	12
carton volume / koli hacmi	0,0448
product weight / ürün ağırlığı	446 g
carton size / koli ölçüsü	440 x 425 x 240 mm

8 680801 639375

MGKB-839

NEW

XL size





Twix Magic Fix Rectangle Shampoo Holder 13x30 cm / Chrome Color
Twix Magic Dikdörtgen Şampuanlık 13x30 cm / Krom Boya

units per package / koli içi adedi	12
carton volume / koli hacmi	0,038
product weight / ürün ağırlığı	0 g
carton size / koli ölçüsü	430x290x310 mm

8 680801 609392

NEW





Twix Two Tier Magic Fix Rectangle Shampoo Holder 9,5x28,5 cm / Chrome Color
Twix Magic Dikdörtgen Şampuanlık İki Katlı 9,5x28,5 cm / Krom Boya

units per package / koli içi adedi	10
carton volume / koli hacmi	0,0612
product weight / ürün ağırlığı	661 g
carton size / koli ölçüsü	530 x 385 x 300 mm

MGKB-836

8 680801 649367

NEW





Twix Two Tier Magic Fix Shower Corner 21 cm / Chrome Color
Twix Magic Üçgen Şampuanlık İki Katlı 21 cm /Krom Boya

units per package / koli içi adedi	6
carton volume / koli hacmi	0,608
product weight / ürün ağırlığı	852 g
carton size / koli ölçüsü	650 x 390 x 240 mm

MGKB-838

8 680801 609385

NEW

XL size





Twix Two Tier Magic Fix Rectangle Shampoo Holder 13x30 cm / Chrome Color
Twix Magic Dikdörtgen Şampuanlık İki Katlı 13x30 cm / Krom Boya

units per package / koli içi adedi	8
carton volume / koli hacmi	0,08
product weight / ürün ağırlığı	0 g
carton size / koli ölçüsü	620x400x332 mm

MGKB-840

8 680801 669402

MGS-835

8 680801 669358

NEW



Twix Magic Fix Rectangle Shampoo Holder 9,5x28,5 cm / Black
Twix Magic Dikdörtgen Şampuanlık 9,5x28,5 cm / Siyah



units per package / koli içi adedi	6
carton volume / koli hacmi	0,0165
product weight / ürün ağırlığı	320 g
carton size / koli ölçüsü	440x300x125 mm

MGS-836

8 680801 669363

NEW



Twix Two Tier Magic Fix Rectangle Shampoo Holder 9,5x28,5 cm / Black
Twix Magic Dikdörtgen Şampuanlık İki Katlı 9,5x28,5 cm / Siyah



units per package / koli içi adedi	10
carton volume / koli hacmi	0,0612
product weight / ürün ağırlığı	661 g
carton size / koli ölçüsü	530 x 385 x 300 mm

MGS-837

8 680801 669370

NEW



Twix Magic Fix Shower Corner 21 cm / Black
Twix Magic Üçgen Şampuanlık 21 cm / Siyah



units per package / koli içi adedi	12
carton volume / koli hacmi	0,0448
product weight / ürün ağırlığı	446 g
carton size / koli ölçüsü	440 x 425 x 240 mm

MGS-838

8 680801 648384

NEW



Twix Two Tier Magic Fix Shower Corner 21 cm / Black
Twix Magic Üçgen Şampuanlık İki Katlı 21 cm / Siyah



units per package / koli içi adedi	6
carton volume / koli hacmi	0,608
product weight / ürün ağırlığı	852 g
carton size / koli ölçüsü	650 x 390 x 240 mm

MGS-839

8 680801 829390

NEW

XL size

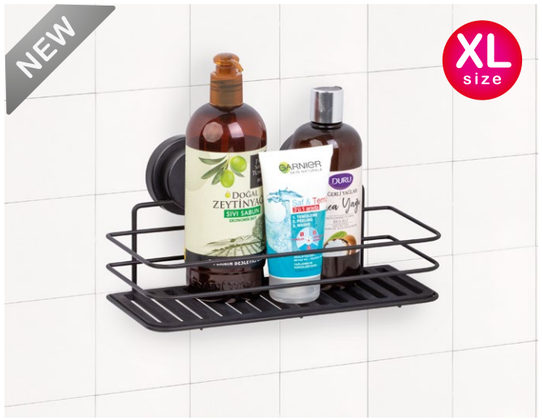

Twix Magic Fix Rectangle Shampoo Holder 13x30 cm / Black
Twix Magic Dikdörtgen Şampuanlık 13x30 cm / Siyah



units per package / koli içi adedi	12
carton volume / koli hacmi	0,038
product weight / ürün ağırlığı	0 g
carton size / koli ölçüsü	430x290x310 mm

MGS-840

8 680801 689400

NEW

XL size

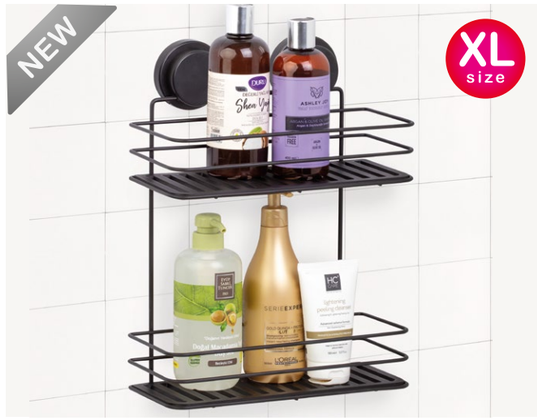

Twix Two Tier Magic Fix Rectangle Shampoo Holder 13x30 cm / Black
Twix Magic Dikdörtgen Şampuanlık İki Katlı 13x30 cm / Siyah



units per package / koli içi adedi	8
carton volume / koli hacmi	0,08
product weight / ürün ağırlığı	0 g
carton size / koli ölçüsü	620x400x332 mm

MGK-828W



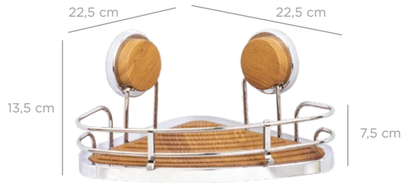

Premium Wooden Double Hook Corner 29 cm / Chrome
Premium Magic Fix Ahşap Üçgen Şampuanlık / Krom

units per package / koli içi adedi	12
carton volume / koli hacmi	0,060
product weight / ürün ağırlığı	567 g
carton size / koli ölçüsü	495 X 490 X 250 mm

MGS-828W



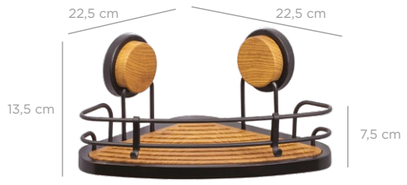

Premium Wooden Double Hook Corner 29 cm / Black
Premium Magic Fix Ahşap Üçgen Şampuanlık / Siyah

units per package / koli içi adedi	12
carton volume / koli hacmi	0,060
product weight / ürün ağırlığı	567 g
carton size / koli ölçüsü	495 X 490 X 250 mm

MGK-829W



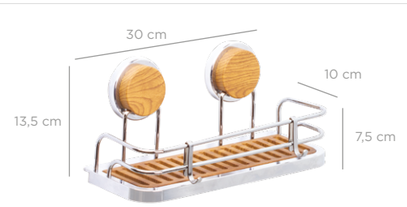

Premium Double Hook Shampoo Holder 14x30 cm / Chrome
Premium Magic Fix Dikdötrgen Şampuanlık / Krom

units per package / koli içi adedi	12
carton volume / koli hacmi	0,0478
product weight / ürün ağırlığı	533 g
carton size / koli ölçüsü	610 X 460 X 170 mm

MGS-829W





Premium Double Hook Shampoo Holder 14x30 cm / Black
Premium Magic Fix Dikdötrgen Şampuanlık / Siyah

units per package / koli içi adedi	12
carton volume / koli hacmi	0,048
product weight / ürün ağırlığı	533 g
carton size / koli ölçüsü	610 X 460 X 170 mm

10 KG

WASH & RE-USE

ECO MagicFix

ALL KIND OF SURFACE

STEP / ADIM 1



Clean the surface
Yüzeyi temizleyin

STEP / ADIM 2



Remove the protective cover
Yapışkanın üzerinden koruyucu kağıdı çıkarın

STEP / ADIM 3



Heat on the highest temperature setting of the blow dryer for 30 seconds
30 saniye boyunca fön makinesinin sıcak ayarında en yüksek derecede ısıtın

STEP / ADIM 4

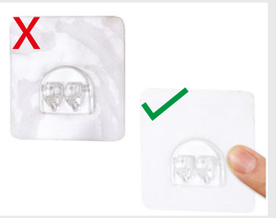

Press and paste the entire sticker till there are no air bubbles left in it
Hava kabarcığı kalmayacak şekilde tamamına bastırarak yapıştırın

STEP / ADIM 5



Set the product to the hooks
Ürünü kancaya takın

TO REUSE AGAIN



Read the QR code for the installation video.
Kurulum videosu için QR kodunu okutunuz.

STEP / ADIM 1



Wash the Magic Sticky for reuse
Tekrar kullanmak için yıkayın

STEP / ADIM 2



Dry it and reuse
Kurutun ve tekrar kullanın

MKB-715



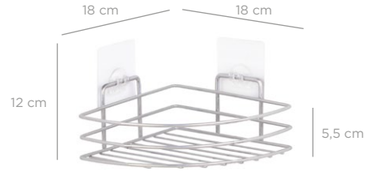

Eco Magic Fix Triangle Corner Organizer 18 cm / Chrome Color
Eko Magic Fix Üçgen Köşelik 18 Cm / Krom Boya

units per package / koli içi adedi	12
carton volume / koli hacmi	0,027
product weight / ürün ağırlığı	336 g
carton size / koli ölçüsü	410 X 225 X 290 mm

8 680801 609156

MKB-716





Eco Magic Fix Triangle Corner Organizer 18 cm Double / Chrome Color
Eko Magic Fix Dübelli Üçgen Köşelik İki Katlı 18 Cm / Krom Boya

units per package / koli içi adedi	12
carton volume / koli hacmi	0,080
product weight / ürün ağırlığı	598 g
carton size / koli ölçüsü	625 x 330 x 390 mm

8 680801 609163

MKB-717





Eco Magic Fix Triangle Corner Organizer 18 cm Triple / Chrome Color
Eko Magic Fix Üçgen Köşelik Üç Katlı 18 Cm / Krom Boya

units per package / koli içi adedi	12
carton volume / koli hacmi	0,120
product weight / ürün ağırlığı	868 g
carton size / koli ölçüsü	590 X 520 X 390 mm

8 680801 609170

MS-715



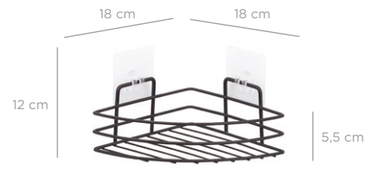

Eco Magic Fix Triangle Corner Organizer 18 cm / Black
Eko Magic Fix Üçgen Köşelik 18 Cm / Siyah

units per package / koli içi adedi	12
carton volume / koli hacmi	0,027
product weight / ürün ağırlığı	336 g
carton size / koli ölçüsü	410 X 225 X 290 mm

8 680801 619155

MS-716



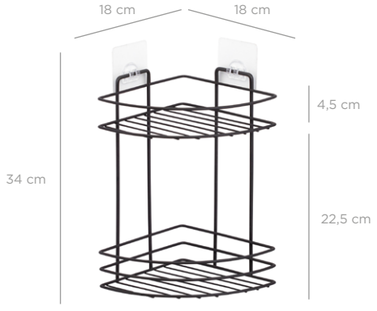

Eco Magic Fix Triangle Corner Organizer 18 cm Double / Black
Eko Magic Fix Üçgen Köşelik İki Katlı 18 Cm / Siyah

units per package / koli içi adedi	12
carton volume / koli hacmi	0,080
product weight / ürün ağırlığı	598 g
carton size / koli ölçüsü	625 x 330 x 390 mm

8 680801 619162

MS-717



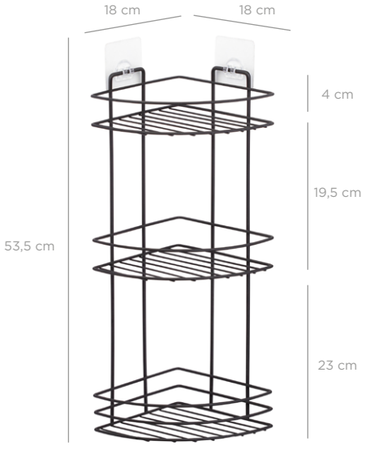

Eco Magic Fix Triangle Corner Organizer 18 cm Triple / Black
Eko Magic Fix Üçgen Köşelik Üç Katlı 18 Cm / Siyah

units per package / koli içi adedi	12
carton volume / koli hacmi	0,120
product weight / ürün ağırlığı	868 g
carton size / koli ölçüsü	590 X 520 X 390 mm

8 680801 619179

MKB-718

8 680801 609187



Eco Magic Fix Bath Shampoo Holder 11x24 Cm / Chrome Color
Eko Magic Fix Banyo Şampuanlık 11x24 Cm / Krom Boya



units per package / koli içi adedi	12
carton volume / koli hacmi	0,016
product weight / ürün ağırlığı	330 g
carton size / koli ölçüsü	410 X 250 X 155 mm

MKB-719

8 680801 609194



Eco Magic Fix Bath Shampoo Holder 11x24 cm Double / Chrome Color
Eko Magic Fix Banyo Şampuanlık İki Katlı 11x24 Cm / Krom Boya



units per package / koli içi adedi	12
carton volume / koli hacmi	0,061
product weight / ürün ağırlığı	664 g
carton size / koli ölçüsü	500 x 380 x 320 mm

MKB-720

8 680801 617205



Eco Magic Fix Bath Shampoo Holder 11x24 cm Triple / Chrome Color
Eko Magic Fix Banyo Şampuanlık Üç Katlı 11x24 Cm / Krom Boya



units per package / koli içi adedi	12
carton volume / koli hacmi	0,099
product weight / ürün ağırlığı	0000 g
carton size / koli ölçüsü	515 X 390 X 495 mm

MS-718

8 680801 619186



Eco Magic Fix Bath Shampoo Holder 11x24 Cm / Black
Eko Magic Fix Banyo Şampuanlık 11x24 Cm / Siyah



units per package / koli içi adedi	12
carton volume / koli hacmi	0,016
product weight / ürün ağırlığı	330 g
carton size / koli ölçüsü	410 X 250 X 155 mm

MS-719

8 680801 619193



Eco Magic Fix Bath Shampoo Holder 11x24 cm Double / Black
Eko Magic Fix Banyo Şampuanlık İki Katlı 11x24 Cm / Siyah



units per package / koli içi adedi	12
carton volume / koli hacmi	0,061
product weight / ürün ağırlığı	664 g
carton size / koli ölçüsü	500 x 380 x 320 mm

MS-720

8 680801 609200



Eco Magic Fix Bath Shampoo Holder 11x24 cm Triple / Black
Eko Magic Fix Banyo Şampuanlık Üç Katlı 11x24 Cm / Siyah



units per package / koli içi adedi	12
carton volume / koli hacmi	0,099
product weight / ürün ağırlığı	0000 g
carton size / koli ölçüsü	515 X 390 X 495 mm

MKB-724





Eco Magic Fix Bath Shampoo Holder with basket 13x30 cm / Chrome Color
Eko Magic Fix Banyo Şampuanlık Sepetli 13x30 Cm / Krom Boya

units per package / koli içi adedi	12
carton volume / koli hacmi	0,029
product weight / ürün ağırlığı	307 g
carton size / koli ölçüsü	325 x 320 x 275 mm

8 680801 609248

MKB-725



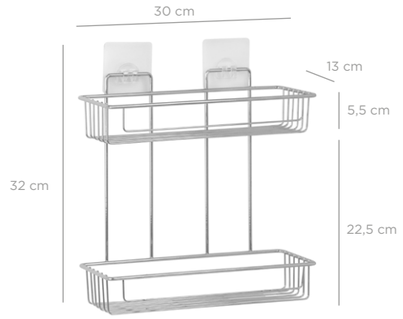

Eco Magic Fix Bath Shampoo Holder with basket 13x30 cm Double / Chrome Color
Eko Magic Fix Banyo Şampuanlık Sepetli İki Katlı 13x30 Cm / Krom Boya

units per package / koli içi adedi	12
carton volume / koli hacmi	0,098
product weight / ürün ağırlığı	685 g
carton size / koli ölçüsü	630 X 425 X 365 mm

8 680801 609255

MKB-726



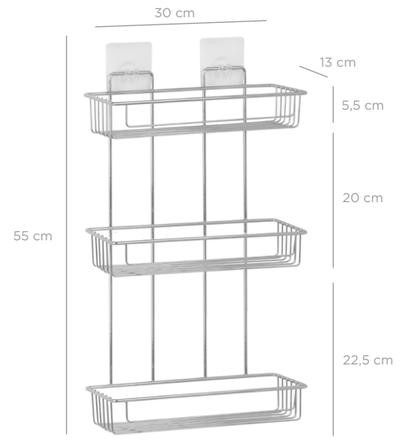

Eco Magic Fix Bath Shampoo Holder with basket 13x30 cm Triple / Chrome Color
Eko Magic Fix Şampuanlık Sepetli Üç Katlı 13x30 Cm / Krom Boya

units per package / koli içi adedi	12
carton volume / koli hacmi	0,155
product weight / ürün ağırlığı	1036 g
carton size / koli ölçüsü	585 x 430 x 615 mm

8 680801 609262



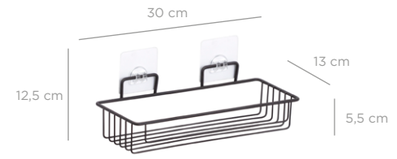

Eco Magic Fix Bath Shampoo Holder with basket 13x30 cm / Black
Eko Magic Fix Banyo Şampuanlık Sepetli 13x30 Cm / Siyah

units per package / koli içi adedi	12
carton volume / koli hacmi	0,029
product weight / ürün ağırlığı	307 g
carton size / koli ölçüsü	325 x 320 x 275 mm

MS-724

8 680801 619247





Eco Magic Fix Bath Shampoo Holder with basket 13x30 cm Double / Black
Eko Magic Fix Banyo Şampuanlık Sepetli İki Katlı 13x30 Cm / Siyah

units per package / koli içi adedi	12
carton volume / koli hacmi	0,098
product weight / ürün ağırlığı	685 g
carton size / koli ölçüsü	630 X 425 X 365 mm

MS-725

8 680801 619254



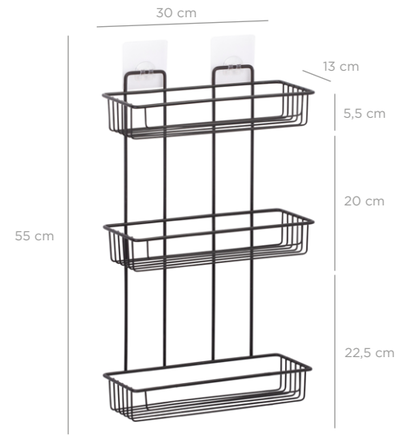

Eco Magic Fix Bath Shampoo Holder with basket 13x30 cm Triple / Black
Eko Magic Fix Şampuanlık Sepetli Üç Katlı 13x30 Cm / Siyah

units per package / koli içi adedi	12
carton volume / koli hacmi	0,155
product weight / ürün ağırlığı	1036 g
carton size / koli ölçüsü	585 x 430 x 615 mm

MS-726

8 680801 619261

MKB-727



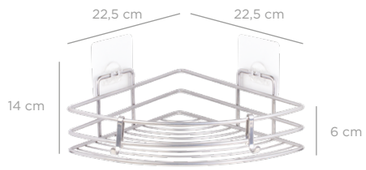

Eco Magic Fix Triangle Corner Organizer Nil 22 Cm / Chrome Color
Eko Magic Fix Üçgen Köşelik Nil 22 Cm / Krom Boya

units per package / koli içi adedi	12
carton volume / koli hacmi	0,037
product weight / ürün ağırlığı	702 g
carton size / koli ölçüsü	585 X 250 X 255 mm

8 680801 609279

MKB-728





Eco Magic Fix Triangle Corner Organizer Nil 22 Cm Double / Chrome Color
Eko Magic Fix Üçgen Köşelik Nil İki Katlı 22 Cm / Krom Boya

units per package / koli içi adedi	12
carton volume / koli hacmi	0,124
product weight / ürün ağırlığı	1001 g
carton size / koli ölçüsü	715 X 370 X 470 mm

8 680801 609286

MKB-729





Eco Magic Fix Triangle Corner Organizer Nil 22 Cm Triple / Chrome Color
Eko Magic Fix Üçgen Köşelik Nil Üç Katlı 22 Cm / Krom Boya

units per package / koli içi adedi	12
carton volume / koli hacmi	0,190
product weight / ürün ağırlığı	1421 g
carton size / koli ölçüsü	715 x 570 x 465 mm

8 680801 609293

MS-727





Eco Magic Fix Triangle Corner Organizer Nil 22 Cm / Black
Eko Magic Fix Üçgen Köşelik Nil 22 Cm / Siyah

units per package / koli içi adedi	12
carton volume / koli hacmi	0,037
product weight / ürün ağırlığı	702 g
carton size / koli ölçüsü	585 X 250 X 255 mm

8 680801 619278

MS-728



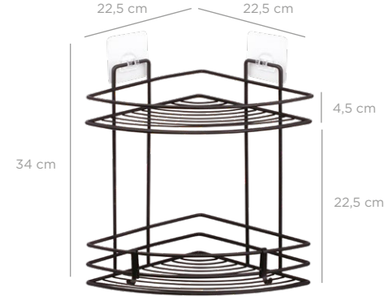

Eco Magic Fix Triangle Corner Organizer Nil 22 Cm Double / Black
Eko Magic Fix Üçgen Köşelik Nil İki Katlı 22 Cm / Siyah

units per package / koli içi adedi	12
carton volume / koli hacmi	0,124
product weight / ürün ağırlığı	1001 g
carton size / koli ölçüsü	715 X 370 X 470 mm

8 680801 619285

MS-729





Eco Magic Fix Triangle Corner Organizer Nil 22 Cm Triple / Black
Eko Magic Fix Üçgen Köşelik Nil Üç Katlı 22 Cm / Siyah

units per package / koli içi adedi	12
carton volume / koli hacmi	0,190
product weight / ürün ağırlığı	1421 g
carton size / koli ölçüsü	715 x 570 x 465 mm

8 680801 619292

MKB-730





Eco Magic Fix Bath Shampoo Holder 13x30 Cm / Chrome Color
Eko Magic Fix Banyo Şampuanlık 13x30 Cm / Krom Boya

units per package / koli içi adedi	12
carton volume / koli hacmi	0,034
product weight / ürün ağırlığı	541 g
carton size / koli ölçüsü	370 x 320 x 285 mm

8 680801 609309

MKB-731





Eco Magic Fix Bath Shampoo Holder 13x30 Cm Double / Chrome Color
Eko Magic Fix Banyo Şampuanlık İki Katlı 13x30 Cm / Krom Boya

units per package / koli içi adedi	12
carton volume / koli hacmi	0,091
product weight / ürün ağırlığı	1003 g
carton size / koli ölçüsü	625 x 450 x 325 mm

8 680801 609316

MKB-732





Eco Magic Fix Bath Shampoo Holder 13x30 Cm Triple / Chrome Color
Eko Magic Fix Banyo Şampuanlık Üç Katlı 13x30 Cm / Krom Boya

units per package / koli içi adedi	12
carton volume / koli hacmi	0,146
product weight / ürün ağırlığı	1440 g
carton size / koli ölçüsü	525 x 445 x 625 mm

8 680801 609323

MS-730





Eco Magic Fix Bath Shampoo Holder 13x30 Cm / Black
Eko Magic Fix Banyo Şampuanlık 13x30 Cm / Siyah

units per package / koli içi adedi	12
carton volume / koli hacmi	0,034
product weight / ürün ağırlığı	541 g
carton size / koli ölçüsü	370 x 320 x 285 mm

8 680801 619308

MS-731





Eco Magic Fix Bath Shampoo Holder 13x30 Cm Double / Black
Eko Magic Fix Banyo Şampuanlık İki Katlı 13x30 Cm / Siyah

units per package / koli içi adedi	12
carton volume / koli hacmi	0,091
product weight / ürün ağırlığı	1003 g
carton size / koli ölçüsü	625 x 450 x 325 mm

8 680801 619315

MS-732





Eco Magic Fix Bath Shampoo Holder 13x30 Cm Triple / Black
Eko Magic Fix Banyo Şampuanlık Üç Katlı 13x30 Cm / Siyah

units per package / koli içi adedi	12
carton volume / koli hacmi	0,146
product weight / ürün ağırlığı	1440 g
carton size / koli ölçüsü	525 x 445 x 625 mm

8 680801 619322

MKB-737





Eco Magic Fix Shower Organizer / Chrome Color
Eko Magic Fix Duş Organizeri / Krom Boya

units per package / koli içi adedi	12
carton volume / koli hacmi	0,041
product weight / ürün ağırlığı	347,35 g
carton size / koli ölçüsü	505 x 325 x 240 mm

8 680801 608378

MS-737





Eco Magic Fix Shower Organizer / Black
Eko Magic Fix Duş Organizeri / Siyah

units per package / koli içi adedi	12
carton volume / koli hacmi	0,041
product weight / ürün ağırlığı	347,35 g
carton size / koli ölçüsü	505 x 325 x 240 mm

8 680801 619377



Eco Magic Fix Multi Function Shower Caddy / Black
Eko Magic Fix Multifonksiyonel Duş Rafı / Siyah

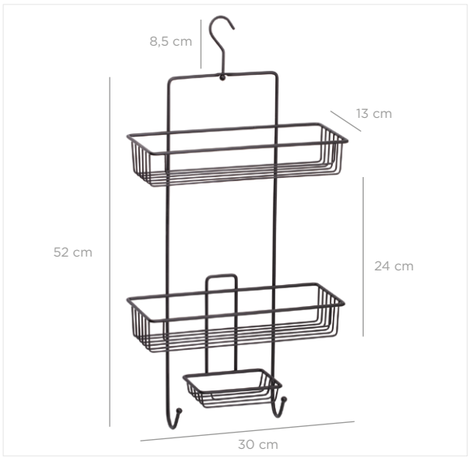

MS-834

units per package / koli içi adedi	10
carton volume / koli hacmi	0,12
product weight / ürün ağırlığı	900 g
carton size / koli ölçüsü	680 x 540 x 315 mm

8 680801 608340

MKB-736





Eco Magic Fix Super Shampoo Holder / Chrome Color
Eko Magic Fix Süper Şampuanlık / Krom Boya

units per package / koli içi adedi	12
carton volume / koli hacmi	0,078
product weight / ürün ağırlığı	657 g
carton size / koli ölçüsü	680 X 405 X 285 mm

8 680801 609361

MS-736





Eco Magic Fix Super Shampoo Holder / Black
Eko Magic Fix Süper Şampuanlık / Siyah

units per package / koli içi adedi	12
carton volume / koli hacmi	0,078
product weight / ürün ağırlığı	657 g
carton size / koli ölçüsü	680 X 405 X 285 mm

8 680801 619360

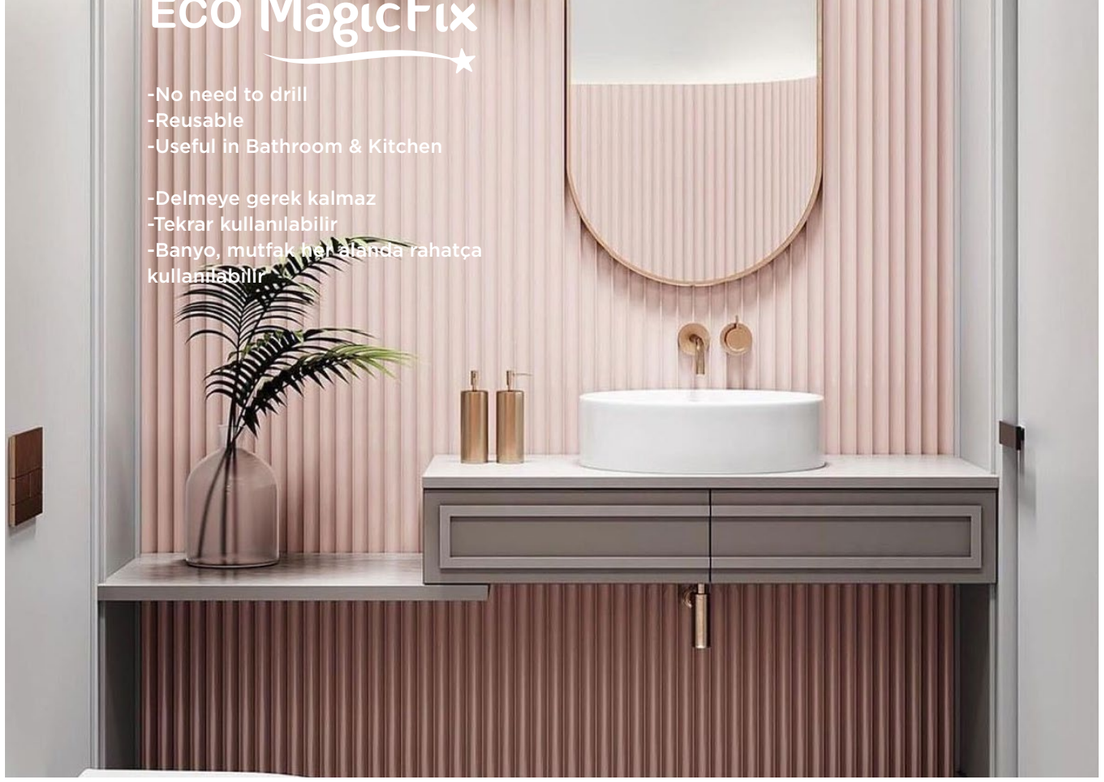

MLKB-740



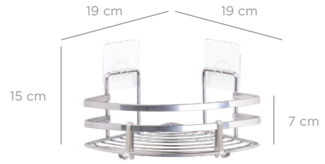

Eco Magic Fix Triangle Corner Organizer Sheet Bar 18 cm / Chrome Color
Eko Magic Fix Üçgen Köşelik Lamalı 18 Cm / Krom Boya

units per package / koli içi adedi	12
carton volume / koli hacmi	0,033
product weight / ürün ağırlığı	388,7 g
carton size / koli ölçüsü	450 X 355 X 205 mm

8 680801 609408

MLKB-741





Eco Magic Fix Triangle Corner Organizer Sheet Bar 18 cm Double / Chrome Color
Eko Magic Fix Üçgen Köşelik Lamalı 2 Katlı 18 Cm / Krom Boya

units per package / koli içi adedi	12
carton volume / koli hacmi	0,084
product weight / ürün ağırlığı	736 g
carton size / koli ölçüsü	615 X 415 X 330 mm

8 680801 609415

MLKB-742





Eco Magic Fix Triangle Corner Organizer Sheet Bar 18 cm Triple / Chrome Color
Eko Magic Fix Üçgen Köşelik Lamalı 3 Katlı 18 Cm / Krom Boya

units per package / koli içi adedi	12
carton volume / koli hacmi	0,13
product weight / ürün ağırlığı	1025 g
carton size / koli ölçüsü	610 X 410 X 520 .mm

8 680801 609422

MLS-740





Eco Magic Fix Triangle Corner Organizer Sheet Bar 18 cm / Black
Eko Magic Fix Üçgen Köşelik Lamalı 18 Cm / Siyah

units per package / koli içi adedi	12
carton volume / koli hacmi	0,033
product weight / ürün ağırlığı	388,7 g
carton size / koli ölçüsü	450 X 355 X 205 mm

8 680801 619407

MLS-741





Eco Magic Fix Triangle Corner Organizer Sheet Bar 18 cm Double / Black
Eko Magic Fix Üçgen Köşelik Lamalı 2 Katlı 18 Cm / Siyah

units per package / koli içi adedi	12
carton volume / koli hacmi	0,084
product weight / ürün ağırlığı	736 g
carton size / koli ölçüsü	615 X 415 X 330 mm

8 680801 619414

MLS-742





Eco Magic Fix Triangle Corner Organizer Sheet Bar 18 cm Triple / Black
Eko Magic Fix Üçgen Köşelik Lamalı 3 Katlı 18 Cm / Siyah

units per package / koli içi adedi	12
carton volume / koli hacmi	0,13
product weight / ürün ağırlığı	1025 g
carton size / koli ölçüsü	610 X 410 X 520 .mm

8 680801 619421

MLKB-743





Eco Magic Fix Rectangle Bath Shampoo Holder Sheet Bar 11X24 cm / Chrome Color
Eko Magic Fix Dikdörtgen Banyo Şampuanlık Lamalı 11x24 Cm / Krom B.

units per package / koli içi adedi	12
carton volume / koli hacmi	0,024
product weight / ürün ağırlığı	402,7 g
carton size / koli ölçüsü	350 x 255 x 265 mm

8 680801 609439

MLKB-744





Eco Magic Fix Rectangle Bath Shampoo Holder Sheet Bar 11X24 cm Double / Chrome Color
Eko Magic Fix Dikdörtgen Banyo Şampuanlık Lamalı 2 Katlı 11x24 Cm / Krom B.

units per package / koli içi adedi	12
carton volume / koli hacmi	0,062
product weight / ürün ağırlığı	808,9 g
carton size / koli ölçüsü	750 X 325 X 255 mm

8 680801 609446

MLKB-745





Eco Magic Fix Rectangle Bath Shampoo Holder Sheet Bar 11X24 cm Triple / Chrome Color
Eko Magic Fix Dikdörtgen Banyo Şampuanlık Lamalı 3 Katlı 11x24 Cm / Krom B.

units per package / koli içi adedi	12
carton volume / koli hacmi	0,099
product weight / ürün ağırlığı	1156,9 g
carton size / koli ölçüsü	750 X 515 X 255 mm

8 680801 609453





Eco Magic Fix Rectangle Bath Shampoo Holder Sheet Bar 11X24 cm / Black
Eko Magic Fix Dikdörtgen Banyo Şampuanlık Lamalı 11x24 Cm / Siyah

units per package / koli içi adedi	12
carton volume / koli hacmi	0,024
product weight / ürün ağırlığı	402,7 g
carton size / koli ölçüsü	350 x 255 x 265 mm

MLS-743

8 680801 619438





Eco Magic Fix Rectangle Bath Shampoo Holder Sheet Bar 11X24 cm Double / Black
Eko Magic Fix Dikdörtgen Banyo Şampuanlık Lamalı 2 Katlı 11x24 Cm / Siyah

units per package / koli içi adedi	12
carton volume / koli hacmi	0,062
product weight / ürün ağırlığı	808,9 g
carton size / koli ölçüsü	750 X 325 X 255 mm

MLS-744

8 680801 619445





Eco Magic Fix Rectangle Bath Shampoo Holder Sheet Bar 11X24 cm Triple / Black
Eko Magic Fix Dikdörtgen Banyo Şampuanlık Lamalı 3 Katlı 11x24 Cm / Siyah

units per package / koli içi adedi	12
carton volume / koli hacmi	0,099
product weight / ürün ağırlığı	1156,9 g
carton size / koli ölçüsü	750 X 515 X 255 mm

MLS-745

8 680801 619452

MLKB-746



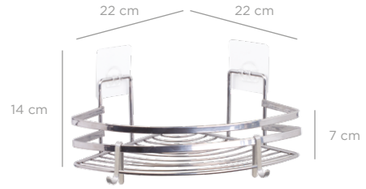

Eco Magic Fix Triangle Corner Organizer Sheet Bar 22 cm / Chrome C.
Magic Fix Üçgen Köşelik Lamalı 22 Cm / Krom Boya Eko

units per package / koli içi adedi	12
carton volume / koli hacmi	0,068
product weight / ürün ağırlığı	444,7 g
carton size / koli ölçüsü	605 X 470 X 240 mm

8 680801 609460

MLKB-747





Eco Magic Fix Triangle Corner Organizer Sheet Bar 22 cm Double / Chrome Color
Eko Magic Fix Üçgen Köşelik Lamalı 2 Katlı 22 Cm / Krom Boya

units per package / koli içi adedi	12
carton volume / koli hacmi	0,117
product weight / ürün ağırlığı	832,1 g
carton size / koli ölçüsü	740 x 330 x 480 mm

8 680801 609477

MLKB-748





Eco Magic Fix Triangle Corner Organizer Sheet Bar 22 cm Triple / Chrome Color
Eko Magic Fix Üçgen Köşelik Lamalı 3 Katlı 22 Cm / Krom Boya

units per package / koli içi adedi	12
carton volume / koli hacmi	0,202
product weight / ürün ağırlığı	1222,1 g
carton size / koli ölçüsü	785 x 530 x 485 mm

8 680801 609484

MLS-746





Eco Magic Fix Triangle Corner Organizer Sheet Bar 22 cm / Black
Eko Magic Fix Üçgen Köşelik Lamalı 22 Cm / Siyah

units per package / koli içi adedi	12
carton volume / koli hacmi	0,068
product weight / ürün ağırlığı	444,7 g
carton size / koli ölçüsü	605 X 470 X 240 mm

8 680801 619469

MLS-747





Eco Magic Fix Triangle Corner Organizer Sheet Bar 22 cm Double / Black
Eko Magic Fix Üçgen Köşelik Lamalı 2 Katlı 22 Cm / Siyah

units per package / koli içi adedi	12
carton volume / koli hacmi	0,117
product weight / ürün ağırlığı	832,1 g
carton size / koli ölçüsü	740 x 330 x 480 mm

8 680801 619476

MLS-748





Eco Magic Fix Triangle Corner Organizer Sheet Bar 22 cm Triple / Black
Eko Magic Fix Üçgen Köşelik Lamalı 3 Katlı 22 Cm / Siyah

units per package / koli içi adedi	12
carton volume / koli hacmi	0,202
product weight / ürün ağırlığı	1222,1 g
carton size / koli ölçüsü	785 x 530 x 485 mm

8 680801 619483

MLKB-749



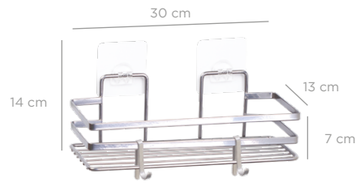

Eco Magic Fix Rectangle Bath Shampoo Holder Sheet Bar 13x30 cm / Chrome Color
Eko Magic Fix Dikdörtgen Banyo Şampuanlık Lamalı 13x30 Cm / Krom B.

units per package / koli içi adedi	12
carton volume / koli hacmi	0,000
product weight / ürün ağırlığı	537,7 g
carton size / koli ölçüsü	000 x 000 x 000 mm

8 680801 609491

MLKB-750





Eco Magic Fix Rectangle Bath Shampoo Holder Sheet Bar 13x30 cm Double / Chrome Color
Eko Magic Fix Dikdörtgen Banyo Şampuanlık Lamalı 2 Katlı 13x30 Cm / Krom B.

units per package / koli içi adedi	12
carton volume / koli hacmi	0,091
product weight / ürün ağırlığı	0000 g
carton size / koli ölçüsü	620 X 450 X 325 mm

8 680801 609507

MLKB-751





Eco Magic Fix Rectangle Bath Shampoo Holder Sheet Bar 13x30 cm Triple / Chrome Color
Eko Magic Fix Dikdörtgen Banyo Şampuanlık Lamalı 3 Katlı 13x30 Cm / Krom B.

units per package / koli içi adedi	12
carton volume / koli hacmi	0,148
product weight / ürün ağırlığı	0000 g
carton size / koli ölçüsü	620 x 455 x 525 mm

8 680801 609514

MLS-749





Eco Magic Fix Rectangle Bath Shampoo Holder Sheet Bar 13x30 cm / Black
Eko Magic Fix Dikdörtgen Banyo Şampuanlık Lamalı 13x30 Cm / Siyah

units per package / koli içi adedi	12
carton volume / koli hacmi	0,000
product weight / ürün ağırlığı	537,7 g
carton size / koli ölçüsü	000 x 000 x 000 mm

8 680801 619490

MLS-750





Eco Magic Fix Rectangle Bath Shampoo Holder Sheet Bar 13x30 cm Double / Black
Eko Magic Fix Dikdörtgen Banyo Şampuanlık Lamalı 2 Katlı 13x30 Cm / Siyah

units per package / koli içi adedi	12
carton volume / koli hacmi	0,091
product weight / ürün ağırlığı	0000 g
carton size / koli ölçüsü	620 X 450 X 325 mm

8 680801 619506

MLS-751





Eco Magic Fix Rectangle Bath Shampoo Holder Sheet Bar 13x30 cm Triple / Black
Eko Magic Fix Dikdörtgen Banyo Şampuanlık Lamalı 3 Katlı 13x30 Cm / Siyah

units per package / koli içi adedi	12
carton volume / koli hacmi	0,148
product weight / ürün ağırlığı	0000 g
carton size / koli ölçüsü	620 x 455 x 525 mm

8 680801 619513

MKB-835





Twix Eco Magic Fix Rectangle Shampoo Holder 9,5x28,5 cm / Chrome Color
Twix Eko Magic Dikdörtgen Şampuanlık 9,5x28,5 cm / Krom Boya

units per package / koli içi adedi	6
carton volume / koli hacmi	0,0165
product weight / ürün ağırlığı	320 g
carton size / koli ölçüsü	440x300x125 mm

8 680801 638354

MKB-836





Twix Two Tier Eco Magic Fix Rectangle Shampoo Holder 9,5x28,5 cm / Chrome Color
Twix Eko Magic Dikdörtgen Şampuanlık İki Katlı 9,5x28,5 cm / Krom Boya

units per package / koli içi adedi	10
carton volume / koli hacmi	0,0612
product weight / ürün ağırlığı	661 g
carton size / koli ölçüsü	530 x 385 x 300 mm

8 680801 638361

MKB-837

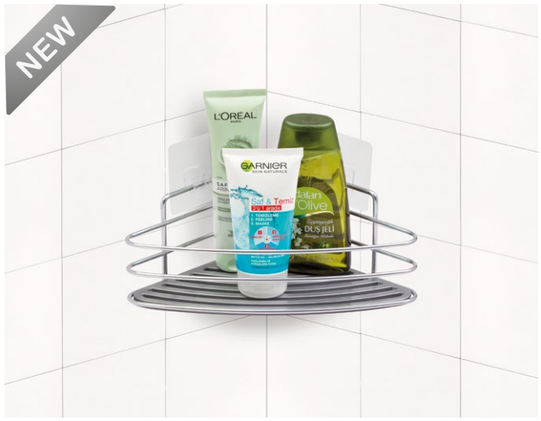



Twix Eco Magic Fix Shower Corner 21 cm / Chrome Color
Twix Eko Magic Üçgen Şampuanlık 21 cm / Krom Boya

units per package / koli içi adedi	12
carton volume / koli hacmi	0,0448
product weight / ürün ağırlığı	446 g
carton size / koli ölçüsü	440 x 425 x 240 mm

8 680801 638378

MKB-838





Twix Two Tier Eco Magic Fix Shower Corner 21 cm / Chrome Color
Twix Eko Magic Üçgen Şampuanlık İki Katlı 21 cm / Krom Boya

units per package / koli içi adedi	6
carton volume / koli hacmi	0,608
product weight / ürün ağırlığı	852 g
carton size / koli ölçüsü	650 x 390 x 240 mm

8 680801 638385

MKB-839





Twix Eco Magic Fix Rectangle Shampoo Holder 13x30 cm / Chrome Color
Twix Eko Magic Dikdörtgen Şampuanlık 13x30 cm / Krom Boya

units per package / koli içi adedi	12
carton volume / koli hacmi	0,038
product weight / ürün ağırlığı	0 g
carton size / koli ölçüsü	430x290x310 mm

8 680801 638392

MKB-840





Twix Two Tier Eco Magic Fix Rectangle Shampoo Holder 13x30 cm / Chrome Color
Twix Eko Magic Dikdörtgen Şampuanlık İki Katlı 13x30 cm / Krom Boya

units per package / koli içi adedi	8
carton volume / koli hacmi	0,08
product weight / ürün ağırlığı	0 g
carton size / koli ölçüsü	620x400x332 mm

8 680801 638408

MS-835

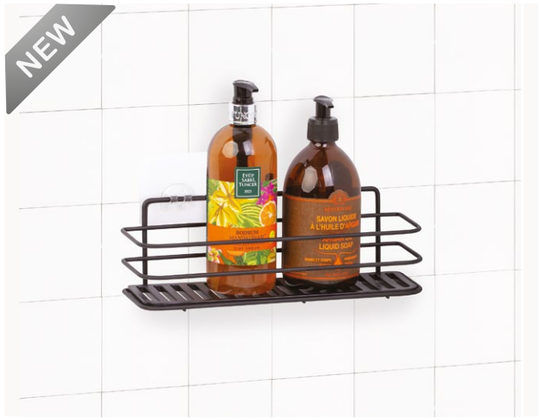



Twix Eco Magic Fix Rectangle Shampoo Holder 9,5x28,5 cm / Black
Twix Eko Magic Dikdörtgen Şampuanlık 9,5x28,5 cm / Siyah

units per package / koli içi adedi	6
carton volume / koli hacmi	0,0165
product weight / ürün ağırlığı	320 g
carton size / koli ölçüsü	440x300x125 mm

8 680801 618356

MS-836





Twix Two Tier Eco Magic Fix Rectangle Shampoo Holder 9,5x28,5 cm / Black
Twix Eko Magic Dikdörtgen Şampuanlık İki Katlı 9,5x28,5 cm / Siyah

units per package / koli içi adedi	10
carton volume / koli hacmi	0,0612
product weight / ürün ağırlığı	661 g
carton size / koli ölçüsü	530 x 385 x 300 mm

8 680801 618363

MS-837





Twix Eco Magic Fix Shower Corner 21 cm / Black
Twix Eko Magic Üçgen Şampuanlık 21 cm / Siyah

units per package / koli içi adedi	12
carton volume / koli hacmi	0,0448
product weight / ürün ağırlığı	446 g
carton size / koli ölçüsü	440 x 425 x 240 mm

8 680801 618370

MS-838





Twix Two Tier Eco Magic Fix Shower Corner 21 cm / Black
Twix Eko Magic Üçgen Şampuanlık İki Katlı 21 cm / Siyah

units per package / koli içi adedi	6
carton volume / koli hacmi	0,608
product weight / ürün ağırlığı	852 g
carton size / koli ölçüsü	650 x 390 x 240 mm

8 680801 618387

MS-839





Twix Eco Magic Fix Rectangle Shampoo Holder 13x30 cm / Black
Twix Eko Magic Dikdörtgen Şampuanlık 13x30 cm / Siyah

units per package / koli içi adedi	12
carton volume / koli hacmi	0,038
product weight / ürün ağırlığı	800 g
carton size / koli ölçüsü	430x290x310 mm

8 680801 618394

MS-840

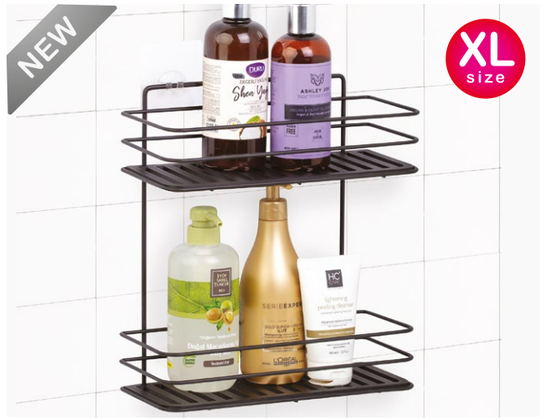



Twix Two Tier Eco Magic Fix Rectangle Shampoo Holder 13x30 cm / Black
Twix Eko Magic Dikdörtgen Şampuanlık İki Katlı 13x30 cm / Siyah

units per package / koli içi adedi	8
carton volume / koli hacmi	0,08
product weight / ürün ağırlığı	912 g
carton size / koli ölçüsü	620x400x332 mm

8 680801 618400

STEP / ADIM 1



Drill the wall
Duvarı matkapla delin

STEP / ADIM 2



Replace the dowel to the hall
Dübeli deldiğiniz yere yerleştirin

STEP / ADIM 3

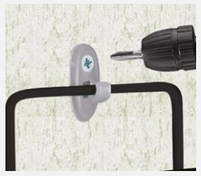

Screw the plastic hanging device. Thread the product into the hook of the device you are screwing in.
Kancalı plastik asma aparatını vidalayın. Vidaladığınız aparatın kancasına ürünü geçirin.

STEP / ADIM 4

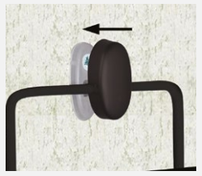

Put the cover on the product wire
Kapağı ürünün teline geçirin





DKB-737



DS-737

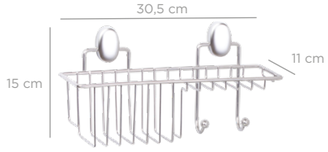

Shower Organizer / Chrome Color
Duş Organizeri / Krom Boya

units per package / koli içi adedi	12
carton volume / koli hacmi	0,039
product weight / ürün ağırlığı	347,35 g
carton size / koli ölçüsü	505 x 325 x 240 mm

8 680801 657379

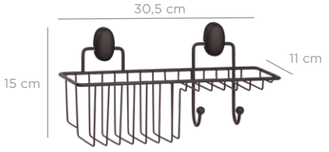

Shower Organizer / Black
Duş Organizeri / Siyah

units per package / koli içi adedi	12
carton volume / koli hacmi	0,039
product weight / ürün ağırlığı	347,35 g
carton size / koli ölçüsü	505 x 325 x 240 mm

8 680801 657378



DS-769

DKB-769



DS-768

DKB-768



Bath Towel Shelf / Chrome Color
Banyo Havlu Rafı / Krom Boya

units per package / koli içi adedi	12
carton volume / koli hacmi	0,06
product weight / ürün ağırlığı	1085,15 g
carton size / koli ölçüsü	480 x 256 x 470 mm

8 680801 647891

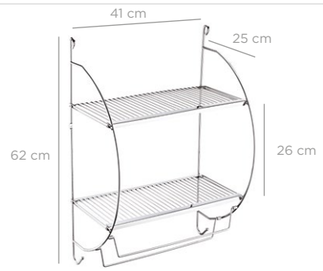

Double Tier Bath Towel Shelf / Chrome Color
Çiftli Banyo Havlu Rafı / Krom Boya

units per package / koli içi adedi	6
carton volume / koli hacmi	0,055
product weight / ürün ağırlığı	1759,15 g
carton size / koli ölçüsü	633 x 290 x 290 mm

8 680801 617687



DKB-736



DS-736

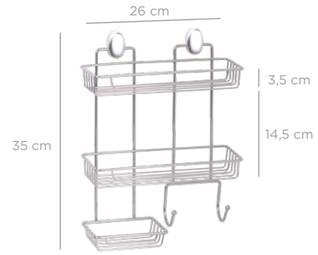

Super Hanging Shower Shampoo Holder / Chrome Color
Süper Şampuanlık / Krom Boya

units per package / koli içi adedi	12
carton volume / koli hacmi	0,078
product weight / ürün ağırlığı	574 g
carton size / koli ölçüsü	680 X 405 X 285 mm

8 680801 657362



Super Hanging Shower Shampoo Holder / Black
Süper Şampuanlık / Siyah

units per package / koli içi adedi	12
carton volume / koli hacmi	0,078
product weight / ürün ağırlığı	574 g
carton size / koli ölçüsü	680 X 405 X 285 mm

8 680801 667361

DKB-715



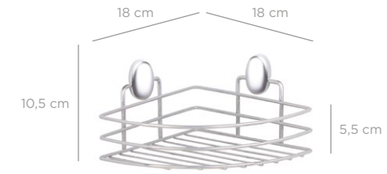

Triangle Corner Organizer 18 cm / Chrome Color
Dübelli Üçgen Köşelik 18 Cm / Krom Boya

units per package / koli içi adedi	12
carton volume / koli hacmi	0,028
product weight / ürün ağırlığı	311,35 g
carton size / koli ölçüsü	410 X 225 X 290 mm

8 680801 657157

DKB-716



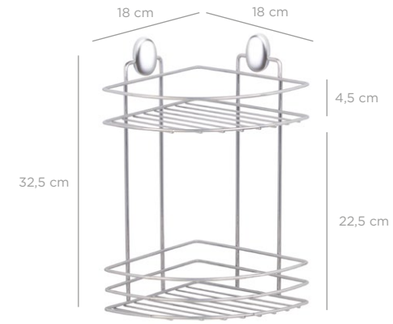

Triangle Corner Organizer 18 cm Double / Chrome Color
Dübelli Üçgen Köşelik İki Katlı 18 Cm / Krom Boya

units per package / koli içi adedi	12
carton volume / koli hacmi	0,081
product weight / ürün ağırlığı	577,85 g
carton size / koli ölçüsü	625 x 330 x 390 mm

8 680801 657164

DKB-717



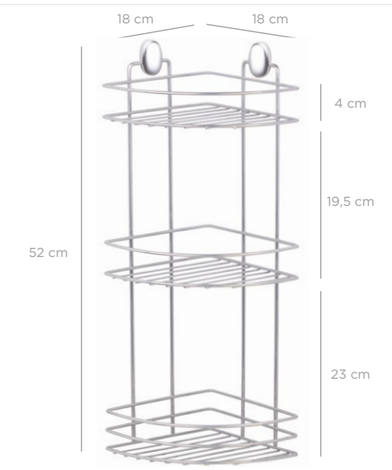

Triangle Corner Organizer 18 cm Triple / Chrome Color
Dübelli Üçgen Köşelik Üç Katlı 18 Cm / Krom Boya

units per package / koli içi adedi	12
carton volume / koli hacmi	0,120
product weight / ürün ağırlığı	848 g
carton size / koli ölçüsü	590 X 520 X 390 mm

8 680801 657171



DS-715

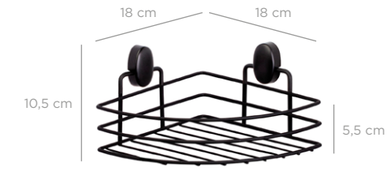

Triangle Corner Organizer 18 cm / Black
Dübelli Üçgen Köşelik 18 Cm / Siyah

units per package / koli içi adedi	12
carton volume / koli hacmi	0,028
product weight / ürün ağırlığı	311,35 g
carton size / koli ölçüsü	410 X 225 X 290 mm

8 680801 667156



DS-716

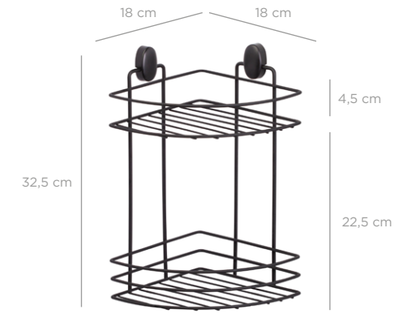

Triangle Corner Organizer 18 cm Double / Black
Dübelli Üçgen Köşelik İki Katlı 18 Cm / Siyah

units per package / koli içi adedi	12
carton volume / koli hacmi	0,081
product weight / ürün ağırlığı	577,85 g
carton size / koli ölçüsü	625 x 330 x 390 mm

8 680801 667163



DS-717

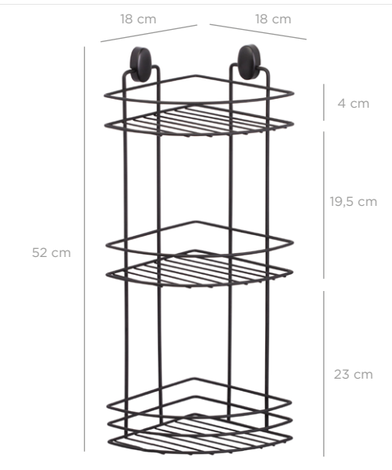

Triangle Corner Organizer 18 cm Triple / Chrome Color
Dübelli Üçgen Köşelik Üç Katlı 18 Cm / Krom Boya

units per package / koli içi adedi	12
carton volume / koli hacmi	0,120
product weight / ürün ağırlığı	848 g
carton size / koli ölçüsü	590 X 520 X 390 mm

8 680801 667170

DKB-718



Bath Shampoo Holder 11x24 Cm / Chrome Color
Dübelli Banyo Şampuanlık 11x24 Cm / Krom Boya

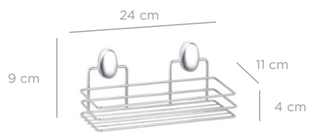

units per package / koli içi adedi	12
carton volume / koli hacmi	0,016
product weight / ürün ağırlığı	305,35 g
carton size / koli ölçüsü	410 X 250 X 155 mm

8 680801 657188

DKB-719



Bath Shampoo Holder 11x24 cm Double / Chrome Color
Dübelli Banyo Şampuanlık İki Katlı 11x24 Cm / Krom Boya

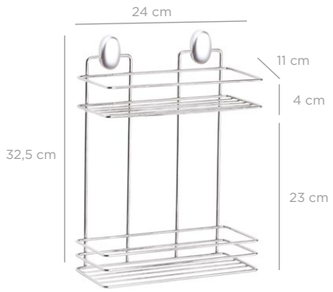

units per package / koli içi adedi	12
carton volume / koli hacmi	0,061
product weight / ürün ağırlığı	645,85 g
carton size / koli ölçüsü	500 x 380 x 320 mm

8 680801 657195

DKB-720



Bath Shampoo Holder 11x24 cm Triple / Chrome Color
Dübelli Banyo Şampuanlık Üç Katlı 11x24 Cm / Krom Boya

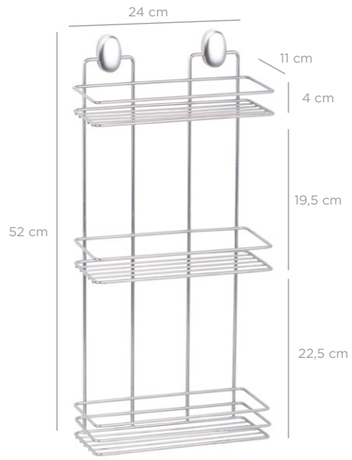

units per package / koli içi adedi	12
carton volume / koli hacmi	0,099
product weight / ürün ağırlığı	0000 g
carton size / koli ölçüsü	515 X 390 X 495 mm

8 680801 657201

DS-718



Bath Shampoo Holder 11x24 Cm / Black
Dübelli Banyo Şampuanlık 11x24 Cm / Siyah



units per package / koli içi adedi	12
carton volume / koli hacmi	0,016
product weight / ürün ağırlığı	305,35 g
carton size / koli ölçüsü	410 X 250 X 155 mm

8 680801 667187

DS-719

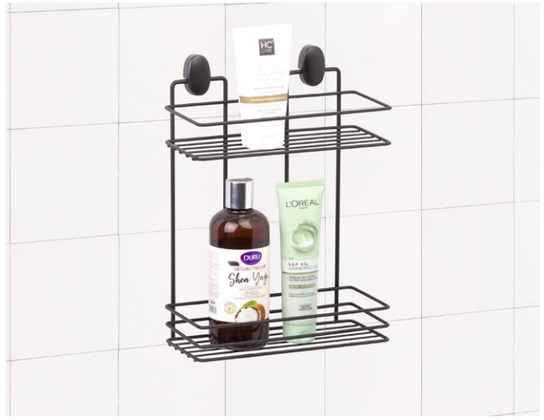

Bath Shampoo Holder 11x24 cm Double / Black
Dübelli Banyo Şampuanlık İki Katlı 11x24 Cm / Siyah

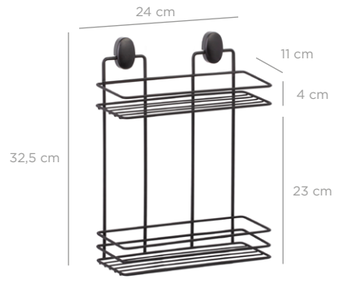

units per package / koli içi adedi	12
carton volume / koli hacmi	0,061
product weight / ürün ağırlığı	645,85 g
carton size / koli ölçüsü	500 x 380 x 320 mm

8 680801 667194

DS-720



Bath Shampoo Holder 11x24 cm Triple / Black
Dübelli Banyo Şampuanlık Üç Katlı 11x24 Cm / Siyah



units per package / koli içi adedi	12
carton volume / koli hacmi	0,099
product weight / ürün ağırlığı	0000 g
carton size / koli ölçüsü	515 X 390 X 495 mm

8 680801 667200

DKB-724



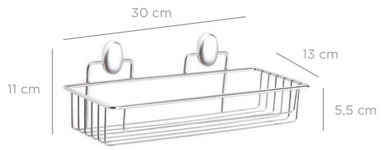

Bath Shampoo Holder with basket 13x30 cm / Chrome Color
Banyo Şampuanlık Sepetli 13x30 Cm / Krom Boya

units per package / koli içi adedi	12
carton volume / koli hacmi	0,03
product weight / ürün ağırlığı	282,35 g
carton size / koli ölçüsü	325 x 320 x 275 mm

8 680801 657249

DKB-725



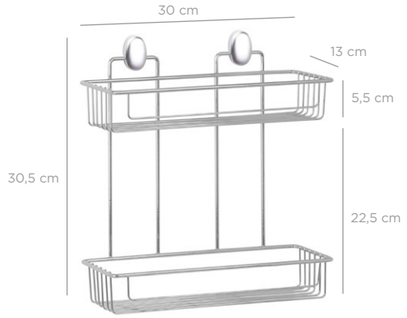

Bath Shampoo Holder with basket 13x30 cm Double / Chrome Color
Banyo Şampuanlık Sepetli İki Katlı 13x30 Cm / Krom Boya

units per package / koli içi adedi	12
carton volume / koli hacmi	0,097
product weight / ürün ağırlığı	665,85 g
carton size / koli ölçüsü	630 X 425 X 365 mm

8 680801 657256

DKB-726



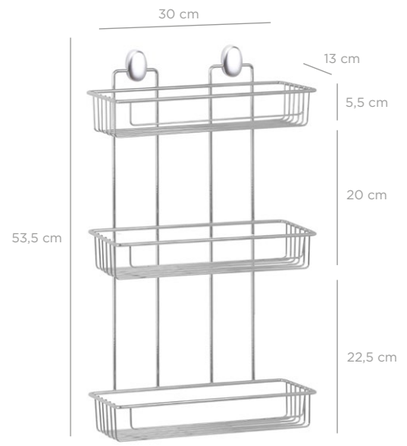

Bath Shampoo Holder with basket 13x30 cm Triple / Chrome Color
Şampuanlık Sepetli Üç Katlı 13x30 Cm / Krom Boya

units per package / koli içi adedi	12
carton volume / koli hacmi	0,155
product weight / ürün ağırlığı	1017,85 g
carton size / koli ölçüsü	585 x 430 x 615 mm

8 680801 657263

DS-724



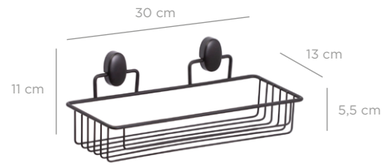

Bath Shampoo Holder with basket 13x30 cm / Black
Banyo Şampuanlık Sepetli 13x30 Cm / Siyah

units per package / koli içi adedi	12
carton volume / koli hacmi	0,03
product weight / ürün ağırlığı	282,35 g
carton size / koli ölçüsü	325 x 320 x 275 mm

8 680801 667248

DS-725



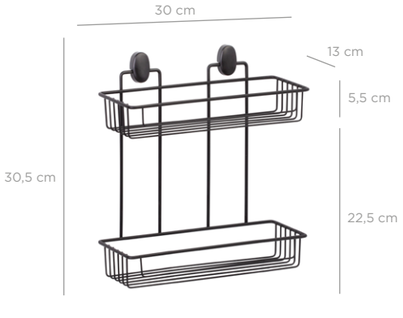

Bath Shampoo Holder with basket 13x30 cm Double / Black
Banyo Şampuanlık Sepetli İki Katlı 13x30 Cm / Siyah

units per package / koli içi adedi	12
carton volume / koli hacmi	0,097
product weight / ürün ağırlığı	665,85 g
carton size / koli ölçüsü	630 X 425 X 365 mm

8 680801 667255

DS-726



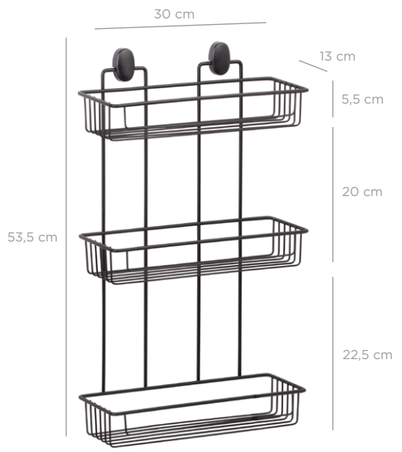

Bath Shampoo Holder with basket 13x30 cm Triple / Black
Şampuanlık Sepetli Üç Katlı 13x30 Cm / Siyah

units per package / koli içi adedi	12
carton volume / koli hacmi	0,155
product weight / ürün ağırlığı	1017,85 g
carton size / koli ölçüsü	585 x 430 x 615 mm

8 680801 667262

DKB-727



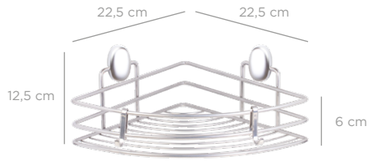

Triangle Corner Organizer Nil 22 Cm / Chrome Color
Üçgen Köşelik Nil 22 Cm / Krom Boya

units per package / koli içi adedi	12
carton volume / koli hacmi	0,037
product weight / ürün ağırlığı	0000 g
carton size / koli ölçüsü	585 X 250 X 255 mm

8 680801 657270

DKB-728



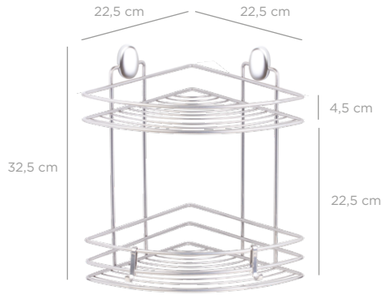

Triangle Corner Organizer Nil 22 Cm Double / Chrome Color
Üçgen Köşelik Nil İki Katlı 22 Cm / Krom Boya

units per package / koli içi adedi	12
carton volume / koli hacmi	0,127
product weight / ürün ağırlığı	982,95 g
carton size / koli ölçüsü	715 X 370 X 470 mm

8 680801 657287

DKB-729



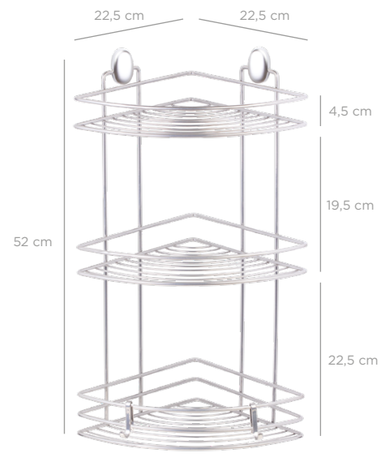

Triangle Corner Organizer Nil 22 Cm Triple / Chrome Color
Üçgen Köşelik Nil Üç Katlı 22 Cm / Krom Boya

units per package / koli içi adedi	12
carton volume / koli hacmi	0,190
product weight / ürün ağırlığı	1402,95 g
carton size / koli ölçüsü	715 x 570 x 465 mm

8 680801 657294

DS-727



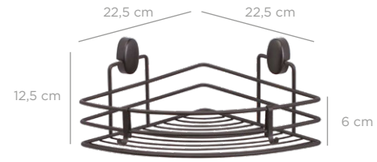

Triangle Corner Organizer Nil 22 Cm / Black
Üçgen Köşelik Nil 22 Cm / Siyah

units per package / koli içi adedi	12
carton volume / koli hacmi	0,037
product weight / ürün ağırlığı	0000 g
carton size / koli ölçüsü	585 X 250 X 255 mm

8 680801 667279

DS-728



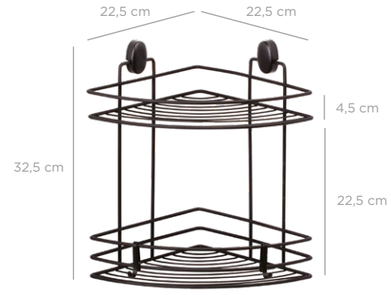

Triangle Corner Organizer Nil 22 Cm Double / Black
Üçgen Köşelik Nil İki Katlı 22 Cm / Siyah

units per package / koli içi adedi	12
carton volume / koli hacmi	0,127
product weight / ürün ağırlığı	982,95 g
carton size / koli ölçüsü	715 X 370 X 470 mm

8 680801 667286

DS-729





Triangle Corner Organizer Nil 22 Cm Triple / Black
Üçgen Köşelik Nil Üç Katlı 22 Cm / Siyah

units per package / koli içi adedi	12
carton volume / koli hacmi	0,190
product weight / ürün ağırlığı	1402,95 g
carton size / koli ölçüsü	715 x 570 x 465 mm

8 680801 667293

DKB-730

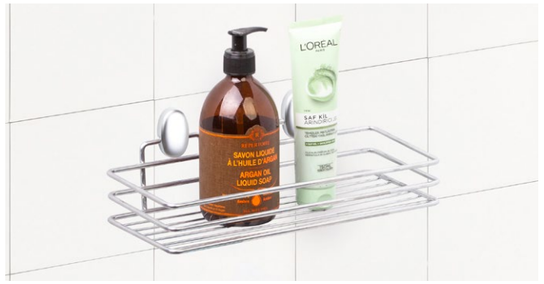



Bath Shampoo Holder 13x30 Cm / Chrome Color
Banyo Şampuanlık 13x30 Cm / Krom Boya

units per package / koli içi adedi	12
carton volume / koli hacmi	0,035
product weight / ürün ağırlığı	516,35 g
carton size / koli ölçüsü	370 x 320 x 285 mm

DKB-731





Bath Shampoo Holder 13x30 Cm Double / Chrome Color
Banyo Şampuanlık İki Katlı 13x30 Cm / Krom Boya

units per package / koli içi adedi	12
carton volume / koli hacmi	0,091
product weight / ürün ağırlığı	984,85 g
carton size / koli ölçüsü	625 X 450 X 325 mm

DKB-732





Bath Shampoo Holder 13x30 Cm Triple / Chrome Color
Banyo Şampuanlık Üç Katlı 13x30 Cm / Krom Boya

units per package / koli içi adedi	12
carton volume / koli hacmi	0,146
product weight / ürün ağırlığı	1421,85 g
carton size / koli ölçüsü	525 x 445 x 625 mm





Bath Shampoo Holder 13x30 Cm / Black
Banyo Şampuanlık 13x30 Cm / Siyah

units per package / koli içi adedi	12
carton volume / koli hacmi	0,035
product weight / ürün ağırlığı	516,35 g
carton size / koli ölçüsü	370 x 320 x 285 mm

DS-730





Bath Shampoo Holder 13x30 Cm Double / Black
Banyo Şampuanlık İki Katlı 13x30 Cm / Siyah

units per package / koli içi adedi	12
carton volume / koli hacmi	0,091
product weight / ürün ağırlığı	984,85 g
carton size / koli ölçüsü	625 X 450 X 325 mm

DS-731





Bath Shampoo Holder 13x30 Cm Triple / Black
Banyo Şampuanlık Üç Katlı 13x30 Cm / Siyah

units per package / koli içi adedi	12
carton volume / koli hacmi	0,146
product weight / ürün ağırlığı	1421,85 g
carton size / koli ölçüsü	525 x 445 x 625 mm

DS-732

DLKB-740



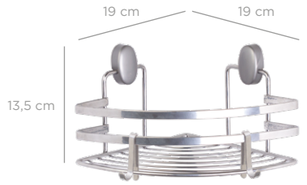

Triangle Corner Organizer Sheet Bar 18 cm / Chrome Color
Üçgen Köşelik Lamalı 18 Cm / Krom Boya

units per package / koli içi adedi	12
carton volume / koli hacmi	0,033
product weight / ürün ağırlığı	363 g
carton size / koli ölçüsü	450 X 355 X 205 mm

8 680801 627402

DLKB-741





Triangle Corner Organizer Sheet Bar 18 cm
Double / Chrome Color
Üçgen Köşelik Lamalı 2 Katlı 18 Cm / Krom Boya

units per package / koli içi adedi	12
carton volume / koli hacmi	0,084
product weight / ürün ağırlığı	715 g
carton size / koli ölçüsü	615 X 415 X 330 mm

8 680801 627419

DLKB-742





Triangle Corner Organizer Sheet Bar 18 cm Triple
/ Chrome Color
Üçgen Köşelik Lamalı 3 Katlı 18 Cm / Krom Boya

units per package / koli içi adedi	12
carton volume / koli hacmi	0,130
product weight / ürün ağırlığı	000 g
carton size / koli ölçüsü	610 X 410 X 520 mm

8 680801 627426

DLS-740



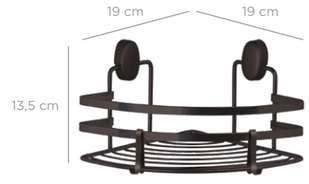

Triangle Corner Organizer Sheet Bar 18 cm / Black
Üçgen Köşelik Lamalı 18 Cm / Siyah

units per package / koli içi adedi	12
carton volume / koli hacmi	0,033
product weight / ürün ağırlığı	363 g
carton size / koli ölçüsü	450 X 355 X 205 mm

8 680801 637401

DLS-741



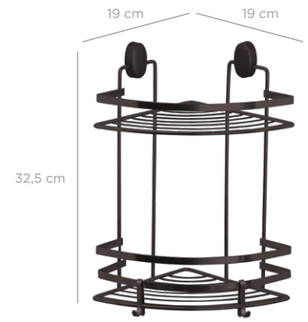

Triangle Corner Organizer Sheet Bar 18 cm
Double / Black
Üçgen Köşelik Lamalı 2 Katlı 18 Cm / Siyah

units per package / koli içi adedi	12
carton volume / koli hacmi	0,084
product weight / ürün ağırlığı	715 g
carton size / koli ölçüsü	615 X 415 X 330 mm

8 680801 637418

DLS-742





Triangle Corner Organizer Sheet Bar 18 cm Triple
/ Black
Üçgen Köşelik Lamalı 3 Katlı 18 Cm / Siyah

units per package / koli içi adedi	12
carton volume / koli hacmi	0,130
product weight / ürün ağırlığı	000 g
carton size / koli ölçüsü	610 X 410 X 520 mm

8 680801 637425

DLKB-743





Rectangle Bath Shampoo Holder Sheet Bar 11X24 cm / Chrome Color
Dikdörtgen Banyo Şampuanlık Lamalı 11x24 Cm / Krom Boya

units per package / koli içi adedi	12
carton volume / koli hacmi	0,023
product weight / ürün ağırlığı	377 g
carton size / koli ölçüsü	350 x 255 x 265 mm

8 680801 627433

DLKB-744



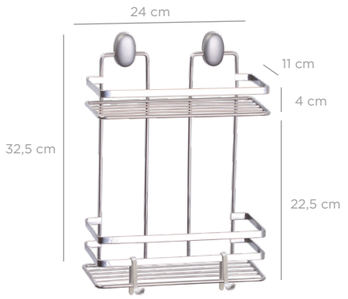

Rectangle Bath Shampoo Holder Sheet Bar 11X24 cm Double / Chrome Color
Dikdörtgen Banyo Şampuanlık Lamalı 2 Katlı 11x24 Cm / Krom Boya

units per package / koli içi adedi	12
carton volume / koli hacmi	0,062
product weight / ürün ağırlığı	790 g
carton size / koli ölçüsü	750 X 325 X 255 mm

8 680801 627440

DLKB-745



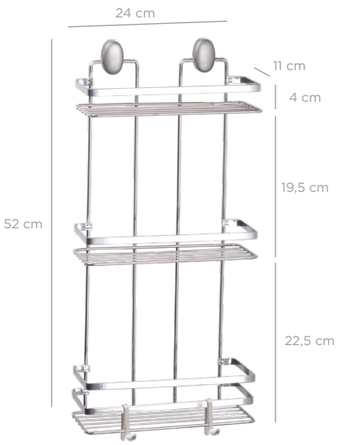

Rectangle Bath Shampoo Holder Sheet Bar 11X24 cm Triple / Chrome Color
Dikdörtgen Banyo Şampuanlık Lamalı 3 Katlı 11x24 Cm / Krom Boya

units per package / koli içi adedi	12
carton volume / koli hacmi	0,099
product weight / ürün ağırlığı	1137 g
carton size / koli ölçüsü	750 X 515 X 255 mm

8 680801 627457

DLS-743





Rectangle Bath Shampoo Holder Sheet Bar 11X24 cm / Black
Dikdörtgen Banyo Şampuanlık Lamalı 11x24 Cm / Siyah

units per package / koli içi adedi	12
carton volume / koli hacmi	0,023
product weight / ürün ağırlığı	377 g
carton size / koli ölçüsü	350 x 255 x 265 mm

8 680801 637432

DLS-744





Rectangle Bath Shampoo Holder Sheet Bar 11X24 cm Double / Black
Dikdörtgen Banyo Şampuanlık Lamalı 2 Katlı 11x24 Cm / Siyah

units per package / koli içi adedi	12
carton volume / koli hacmi	0,062
product weight / ürün ağırlığı	790 g
carton size / koli ölçüsü	750 X 325 X 255 mm

8 680801 637449

DLS-745



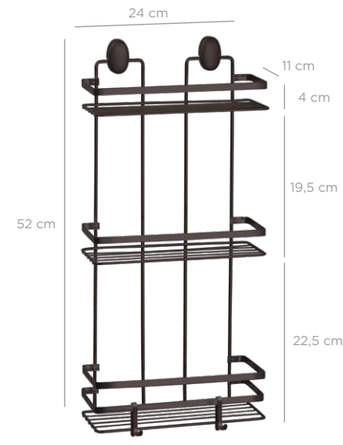

Rectangle Bath Shampoo Holder Sheet Bar 11X24 cm Triple / Black
Dikdörtgen Banyo Şampuanlık Lamalı 3 Katlı 11x24 Cm / Siyah

units per package / koli içi adedi	12
carton volume / koli hacmi	0,099
product weight / ürün ağırlığı	1137 g
carton size / koli ölçüsü	750 X 515 X 255 mm

8 680801 637456

DLKB-746



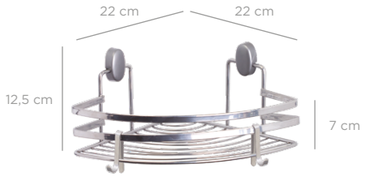

Triangle Corner Organizer Sheet Bar 22 cm / Chrome Color
Üçgen Köşelik Lamalı 22 Cm / Krom Boya

units per package / koli içi adedi	12
carton volume / koli hacmi	0,068
product weight / ürün ağırlığı	419 g
carton size / koli ölçüsü	605 X 470 X 240 mm

8 680801 627464

DLKB-747





Triangle Corner Organizer Sheet Bar 22 cm Double / Chrome Color
Üçgen Köşelik Lamalı 2 Katlı 22 Cm / Krom Boya

units per package / koli içi adedi	12
carton volume / koli hacmi	0,117
product weight / ürün ağırlığı	832,1 g
carton size / koli ölçüsü	740 x 330 x 480 mm

8 680801 627471

DLKB-748





Triangle Corner Organizer Sheet Bar 22 cm Triple / Chrome Color
Üçgen Köşelik Lamalı 3 Katlı 22 Cm / Krom Boya

units per package / koli içi adedi	12
carton volume / koli hacmi	0,202
product weight / ürün ağırlığı	1203 g
carton size / koli ölçüsü	785 x 530 x 485 mm

8 680801 627488

DLS-746



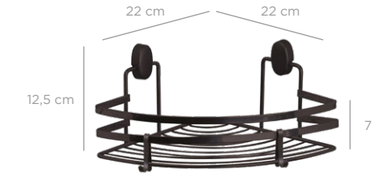

Triangle Corner Organizer Sheet Bar 22 cm / Black
Üçgen Köşelik Lamalı 22 Cm / Siyah

units per package / koli içi adedi	12
carton volume / koli hacmi	0,068
product weight / ürün ağırlığı	419 g
carton size / koli ölçüsü	605 X 470 X 240 mm

8 680801 637463

DLS-747



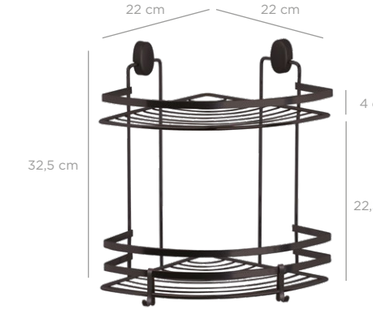

Triangle Corner Organizer Sheet Bar 22 cm Double / Black
Üçgen Köşelik Lamalı 2 Katlı 22 Cm / Siyah

units per package / koli içi adedi	12
carton volume / koli hacmi	0,117
product weight / ürün ağırlığı	832,1 g
carton size / koli ölçüsü	740 x 330 x 480 mm

8 680801 637470

DLS-748





Triangle Corner Organizer Sheet Bar 22 cm Triple / Black
Üçgen Köşelik Lamalı 3 Katlı 22 Cm / Siyah

units per package / koli içi adedi	12
carton volume / koli hacmi	0,202
product weight / ürün ağırlığı	1203 g
carton size / koli ölçüsü	785 x 530 x 485 mm

8 680801 637487

DLKB-749



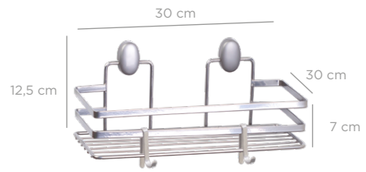

Rectangle Bath Shampoo Holder Sheet Bar 13x30 cm / Chrome Color
Dikdörtgen Banyo Şampuanlık Lamalı 13x30 Cm / Krom Boya

units per package / koli içi adedi	12
carton volume / koli hacmi	0,034
product weight / ürün ağırlığı	512 g
carton size / koli ölçüsü	590 x 330 x 170 mm

8 680801 627495

DLKB-750





Rectangle Bath Shampoo Holder Sheet Bar 13x30 cm Double / Chrome Color
Dikdörtgen Banyo Şampuanlık Lamalı 2 Katlı 13x30 Cm / Krom Boya

units per package / koli içi adedi	12
carton volume / koli hacmi	0,091
product weight / ürün ağırlığı	1332 g
carton size / koli ölçüsü	620 X 450 X 325 mm

8 680801 627501

DLKB-751





Rectangle Bath Shampoo Holder Sheet Bar 13x30 cm Triple / Chrome Color
Dikdörtgen Banyo Şampuanlık Lamalı 3 Katlı 13x30 Cm / Krom Boya

units per package / koli içi adedi	12
carton volume / koli hacmi	0,148
product weight / ürün ağırlığı	1267 g
carton size / koli ölçüsü	620 x 455 x 525 mm

8 680801 627518

DLS-749



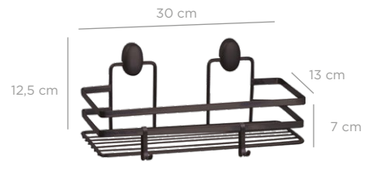

Rectangle Bath Shampoo Holder Sheet Bar 13x30 cm/ Black
Dikdörtgen Banyo Şampuanlık Lamalı 13x30 Cm / Siyah

units per package / koli içi adedi	12
carton volume / koli hacmi	0,034
product weight / ürün ağırlığı	512 g
carton size / koli ölçüsü	590 x 330 x 170 mm

8 680801 637494

DLS-750





Rectangle Bath Shampoo Holder Sheet Bar 13x30 cm Double / Black
Dikdörtgen Banyo Şampuanlık Lamalı 2 Katlı 13x30 Cm / Siyah

units per package / koli içi adedi	12
carton volume / koli hacmi	0,091
product weight / ürün ağırlığı	1332 g
carton size / koli ölçüsü	620 X 450 X 325 mm

8 680801 637500

DLS-751





Rectangle Bath Shampoo Holder Sheet Bar 13x30 cm Triple / Black
Dikdörtgen Banyo Şampuanlık Lamalı 3 Katlı 13x30 Cm / Siyah

units per package / koli içi adedi	12
carton volume / koli hacmi	0,148
product weight / ürün ağırlığı	1267 g
carton size / koli ölçüsü	620 x 455 x 525 mm

8 680801 637517

DKB-835





Twix Eco Rectangle Shampoo Holder 9,5x28,5 cm / Chrome Color
Twix Dikdörtgen Şampuanlık 9,5x28,5 cm / Krom Boya

units per package / koli içi adedi	0
carton volume / koli hacmi	0
product weight / ürün ağırlığı	0 g
carton size / koli ölçüsü	0 mm

8 680801 628355

DKB-836





Twix Two Tier Rectangle Shampoo Holder 9,5x28,5 cm / Chrome Color
Twix Dikdörtgen Şampuanlık İki Katlı 9,5x28,5 cm / Krom Boya

units per package / koli içi adedi	10
carton volume / koli hacmi	0,0612
product weight / ürün ağırlığı	0 g
carton size / koli ölçüsü	530 x 385 x 300 mm

8 680801 628362

DKB-837



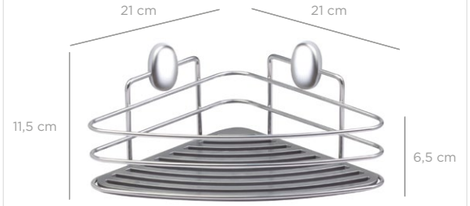

Twix Shower Corner 21 cm / Chrome Color
Twix Üçgen Şampuanlık 21 cm / Krom Boya

units per package / koli içi adedi	12
carton volume / koli hacmi	0,0448
product weight / ürün ağırlığı	0 g
carton size / koli ölçüsü	440 x 425 x 240 mm

8 680801 628379

DKB-838





Twix Two Tier Shower Corner 21 cm / Chrome Color
Twix Üçgen Şampuanlık İki Katlı 21 cm / Krom Boya

units per package / koli içi adedi	6
carton volume / koli hacmi	0,608
product weight / ürün ağırlığı	0 g
carton size / koli ölçüsü	650 x 390 x 240 mm

8 680801 628386

DKB-839





Twix Eco Rectangle Shampoo Holder 13x30 cm / Chrome Color
Twix Dikdörtgen Şampuanlık 13x30 cm / Krom Boya

units per package / koli içi adedi	12
carton volume / koli hacmi	0,038
product weight / ürün ağırlığı	0 g
carton size / koli ölçüsü	430x290x310 mm

8 680801 628393

DKB-840





Twix Two Tier Rectangle Shampoo Holder 13x30 cm / Chrome Color
Twix Dikdörtgen Şampuanlık İki Katlı 13x30 cm / Krom Boya

units per package / koli içi adedi	8
carton volume / koli hacmi	0,08
product weight / ürün ağırlığı	0 g
carton size / koli ölçüsü	620x400x332 mm

8 680801 628409

DS-835





Twix Rectangle Shampoo Holder 9,5x28,5 cm / Black
Twix Dikdörtgen Şampuanlık 9,5x28,5 cm / Siyah

units per package / koli içi adedi	6
carton volume / koli hacmi	0,0165
product weight / ürün ağırlığı	320 g
carton size / koli ölçüsü	440x300x125 mm

8 680801 608357

DS-836





Twix Two Tier Rectangle Shampoo Holder 9,5x28,5 cm / Black
Twix Dikdörtgen Şampuanlık İki Katlı 9,5x28,5 cm / Siyah

units per package / koli içi adedi	10
carton volume / koli hacmi	0,0612
product weight / ürün ağırlığı	661 g
carton size / koli ölçüsü	530 x 385 x 300 mm

8 680801 608364

DS-837



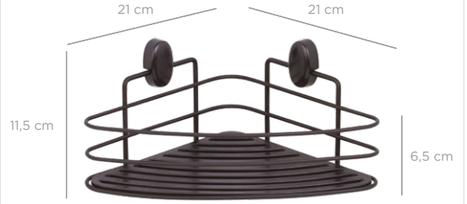

Twix Shower Corner 21 cm / Black
Twix Üçgen Şampuanlık 21 cm / Siyah

units per package / koli içi adedi	12
carton volume / koli hacmi	0,0448
product weight / ürün ağırlığı	446 g
carton size / koli ölçüsü	440 x 425 x 240 mm

8 680801 608371

DS-838





Twix Two Tier Shower Corner 21 cm / Black
Twix Üçgen Şampuanlık İki Katlı 21 cm / Siyah

units per package / koli içi adedi	6
carton volume / koli hacmi	0,608
product weight / ürün ağırlığı	852 g
carton size / koli ölçüsü	650 x 390 x 240 mm

8 680801 608388

DS-839





Twix Rectangle Shampoo Holder 13x30 cm / Black
Twix Dikdörtgen Şampuanlık 13x30 cm / Siyah

units per package / koli içi adedi	12
carton volume / koli hacmi	0,038
product weight / ürün ağırlığı	0 g
carton size / koli ölçüsü	430x290x310 mm

8 680801 608395

DS-840





Twix Two Tier Rectangle Shampoo Holder 13x30 cm / Black
Twix Dikdörtgen Şampuanlık İki Katlı 13x30 cm / Siyah

units per package / koli içi adedi	8
carton volume / koli hacmi	0,08
product weight / ürün ağırlığı	0 g
carton size / koli ölçüsü	620x400x332 mm

8 680801 608401





TK-787

Modern Double Tier Dish Rack Drainer / Chrome
Modern İki Katlı Tabaklık / Krom

units per package / koli içi adedi	6
carton volume / koli hacmi	0,093
product weight / ürün ağırlığı	2228,3 g
carton size / koli ölçüsü	800 x 390 x 290 mm

8 680801 667873





TA-787

Modern Double Tier Dish Rack Drainer / Gold
Modern İki Katlı Tabaklık / Altın

units per package / koli içi adedi	6
carton volume / koli hacmi	0,093
product weight / ürün ağırlığı	2228,3 g
carton size / koli ölçüsü	800 x 390 x 290 mm

8 680801 627877



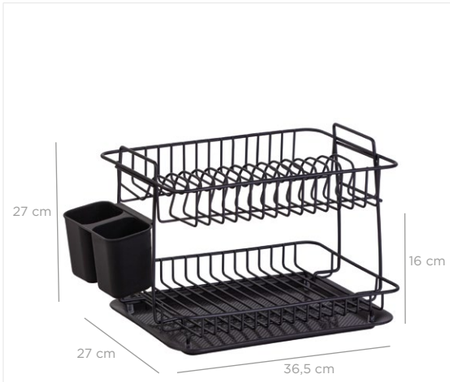

TS-787

Modern Double Tier Dish Rack Drainer / Black
Modern İki Katlı Tabaklık / Siyah

units per package / koli içi adedi	6
carton volume / koli hacmi	0,093
product weight / ürün ağırlığı	2228,3 g
carton size / koli ölçüsü	800 x 390 x 290 mm

8 680801 617878





TB-787

Modern Double Tier Dish Rack Drainer / White
Modern İki Katlı Tabaklık / Beyaz

units per package / koli içi adedi	6
carton volume / koli hacmi	0,093
product weight / ürün ağırlığı	2228,3 g
carton size / koli ölçüsü	800 x 390 x 290 mm

8 680801 647875





TK-788

Double Tier Dish Rack Drainer / Chrome
İki Katlı Tabaklık Midi / Krom

units per package / koli içi adedi	6
carton volume / koli hacmi	0,087
product weight / ürün ağırlığı	1805,3 g
carton size / koli ölçüsü	620 X 295 X 475 mm

8 680801 607886





TA-788

Double Tier Dish Rack Drainer / Gold
İki Katlı Tabaklık Midi / Altın

units per package / koli içi adedi	6
carton volume / koli hacmi	0,087
product weight / ürün ağırlığı	1805,3 g
carton size / koli ölçüsü	620 X 295 X 475 mm

8 680801 617885



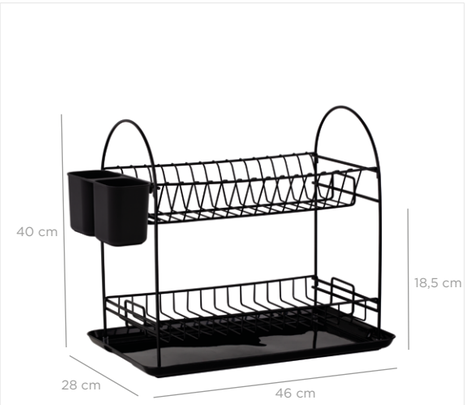

TS-788

Double Tier Dish Rack Drainer / Black
İki Katlı Tabaklık Midi / Siyah

units per package / koli içi adedi	6
carton volume / koli hacmi	0,087
product weight / ürün ağırlığı	1805,3 g
carton size / koli ölçüsü	620 X 295 X 475 mm

8 680801 637883





TB-788

Double Tier Dish Rack Drainer / White
İki Katlı Tabaklık Midi / Beyaz

units per package / koli içi adedi	6
carton volume / koli hacmi	0,087
product weight / ürün ağırlığı	1805,3 g
carton size / koli ölçüsü	620 X 295 X 475 mm

8 680801 647882



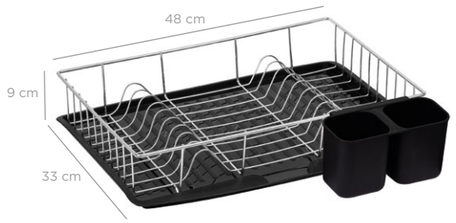

TK-789

Maxi Dish Rack Drainer / Chrome
Tabaklik Maxi / Krom

units per package / koli içi adedi	6
carton volume / koli hacmi	0,098
product weight / ürün ağırlığı	1080,3 g
carton size / koli ölçüsü	590 x 495 x 345 mm

8 680801 667897





TA-789

Maxi Dish Rack Drainer / Gold
Tabaklik Maxi / Altın

units per package / koli içi adedi	6
carton volume / koli hacmi	0,098
product weight / ürün ağırlığı	1080,3 g
carton size / koli ölçüsü	590 x 495 x 345 mm

8 680801 637890





TS-789

Maxi Dish Rack Drainer / Black
Tabaklik Maxi / Siyah

units per package / koli içi adedi	6
carton volume / koli hacmi	0,098
product weight / ürün ağırlığı	1080,3 g
carton size / koli ölçüsü	590 x 495 x 345 mm

8 680801 617892



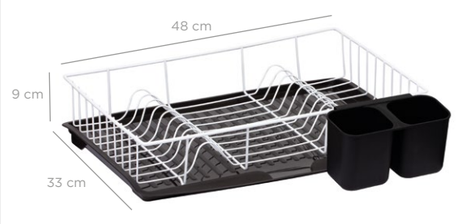

TB-789

Maxi Dish Rack Drainer / White
Tabaklik Maxi / Beyaz

units per package / koli içi adedi	6
carton volume / koli hacmi	0,098
product weight / ürün ağırlığı	1080,3 g
carton size / koli ölçüsü	590 x 495 x 345 mm

8 680801 627891





TK-807

Maxi Double Tier Dish Rack / Chrome
Maxi İki Katlı Tabaklık / Krom

units per package / koli içi adedi	6
carton volume / koli hacmi	0,098
product weight / ürün ağırlığı	2661,3 g
carton size / koli ölçüsü	585 x 490 x 335 mm

8 680801 658079





TA-807

Maxi Double Tier Dish Rack / Gold
Maxi İki Katlı Tabaklık / Altın

units per package / koli içi adedi	6
carton volume / koli hacmi	0,098
product weight / ürün ağırlığı	2661,3 g
carton size / koli ölçüsü	585 x 490 x 335 mm

8 680801 618073





TS-807

Maxi Double Tier Dish Rack / Black
Maxi İki Katlı Tabaklık / Siyah

units per package / koli içi adedi	6
carton volume / koli hacmi	0,098
product weight / ürün ağırlığı	2661,3 g
carton size / koli ölçüsü	585 x 490 x 335 mm

8 680801 638071





TB-807

Maxi Double Tier Dish Rack / White
Maxi İki Katlı Tabaklık / Beyaz

units per package / koli içi adedi	6
carton volume / koli hacmi	0,098
product weight / ürün ağırlığı	2661,3 g
carton size / koli ölçüsü	585 x 490 x 335 mm

8 680801 648070





TK-796

Modern Dish Rack / Chrome
Modern Tabaklık / Krom

units per package / koli içi adedi	6
carton volume / koli hacmi	0,072
product weight / ürün ağırlığı	1250,3 g
carton size / koli ölçüsü	620 X 390 X 290 mm

8 680801 667965





TA-796

Modern Dish Rack / Gold
Modern Tabaklık / Altın

units per package / koli içi adedi	6
carton volume / koli hacmi	0,072
product weight / ürün ağırlığı	1250,3 g
carton size / koli ölçüsü	620 X 390 X 290 mm

8 680801 667965





TKR-796

Modern Tabaklık / Krem
Modern Dish Rack / Cream

units per package / koli içi adedi	6
carton volume / koli hacmi	0,072
product weight / ürün ağırlığı	1250,3 g
carton size / koli ölçüsü	620 X 390 X 290 mm

8 680801 677964





TS-796

Modern Dish Rack / Black
Modern Tabaklık / Siyah

units per package / koli içi adedi	6
carton volume / koli hacmi	0,072
product weight / ürün ağırlığı	1250,3 g
carton size / koli ölçüsü	620 X 390 X 290 mm

8 680801 617960





TB-796

Modern Dish Rack / White
Modern Tabaklık / Beyaz

units per package / koli içi adedi	6
carton volume / koli hacmi	0,072
product weight / ürün ağırlığı	1250,3 g
carton size / koli ölçüsü	620 X 390 X 290 mm

8 680801 627969





TY-796

Modern Tabaklık / Yeşil
Modern Dish Rack / Green

units per package / koli içi adedi	6
carton volume / koli hacmi	0,072
product weight / ürün ağırlığı	1250,3 g
carton size / koli ölçüsü	620 X 390 X 290 mm

8 680801 647967



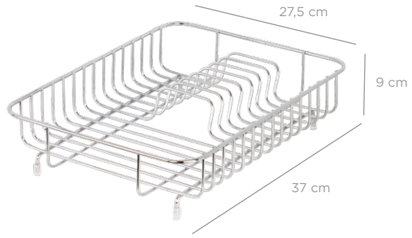

TK-797

Eco Modern Dish Rack / Chrome
Modern Tabaklık Eko / Krom

units per package / koli içi adedi	12
carton volume / koli hacmi	0,088
product weight / ürün ağırlığı	817,4 g
carton size / koli ölçüsü	580 x 390 x 380 mm

8 680801 607978



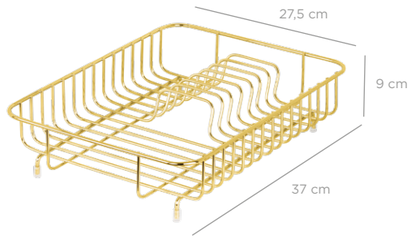

TA-797

Eco Modern Dish Rack / Gold
Modern Tabaklık Eko / Altın

units per package / koli içi adedi	12
carton volume / koli hacmi	0,088
product weight / ürün ağırlığı	817,4 g
carton size / koli ölçüsü	580 x 390 x 380 mm

8 680801 637975



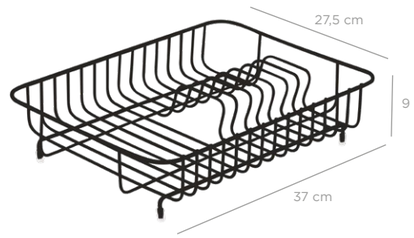

TS-797

Eco Modern Dish Rack / Black
Modern Tabaklık Eko / Siyah

units per package / koli içi adedi	12
carton volume / koli hacmi	0,088
product weight / ürün ağırlığı	817,4 g
carton size / koli ölçüsü	580 x 390 x 380 mm

8 680801 617977



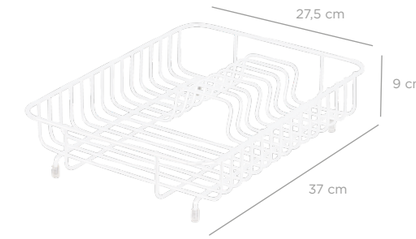

TB-797

Eco Modern Dish Rack / White
Modern Tabaklık Eko / Beyaz

units per package / koli içi adedi	12
carton volume / koli hacmi	0,088
product weight / ürün ağırlığı	817,4 g
carton size / koli ölçüsü	580 x 390 x 380 mm

8 680801 627976



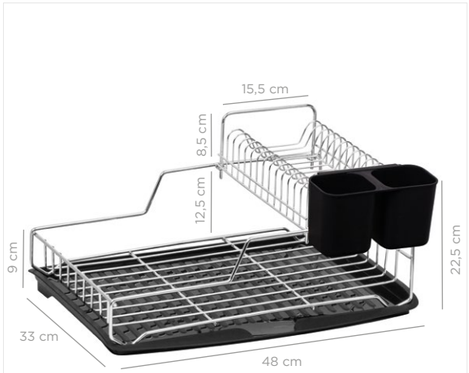

TK-846

Stella Two Tier Foldable Dish Rack / Chrome
Stella Çift Katlı Tabaklık / Krom

units per package / koli içi adedi	6
carton volume / koli hacmi	0,167
product weight / ürün ağırlığı	0,000 g
carton size / koli ölçüsü	685 x 490 x 500 mm

8 680801 618462



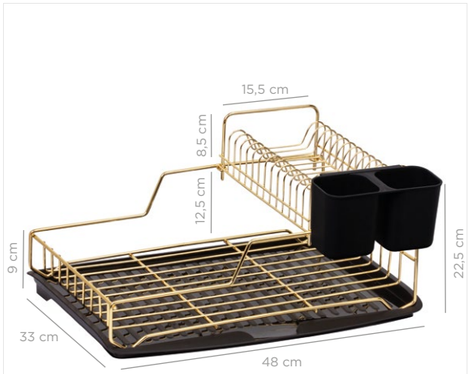

TA-846

Stella Two Tier Foldable Dish Rack / Gold
Stella Çift Katlı Tabaklık / Altın

units per package / koli içi adedi	6
carton volume / koli hacmi	0,167
product weight / ürün ağırlığı	0,000 g
carton size / koli ölçüsü	685 x 490 x 500 mm

8 680801 638460



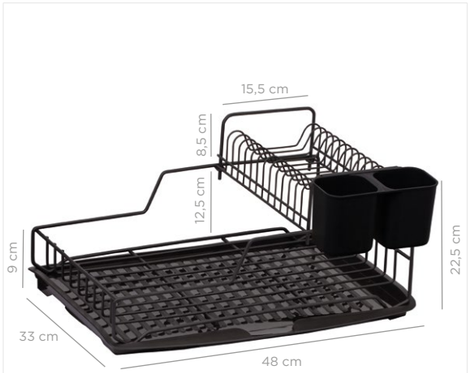

TS-846

Stella Two Tier Foldable Dish Rack / Black
Stella Çift Katlı Tabaklık / Siyah

units per package / koli içi adedi	6
carton volume / koli hacmi	0,167
product weight / ürün ağırlığı	0,000 g
carton size / koli ölçüsü	685 x 490 x 500 mm

8 680801 608463



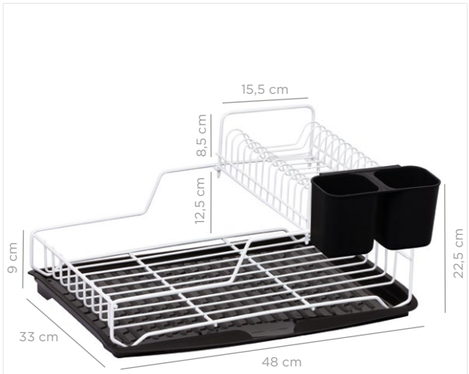

TB-846

Stella Two Tier Foldable Dish Rack / White
Stella Çift Katlı Tabaklık / Beyaz

units per package / koli içi adedi	6
carton volume / koli hacmi	0,167
product weight / ürün ağırlığı	0,000 g
carton size / koli ölçüsü	685 x 490 x 500 mm

8 680801 608463



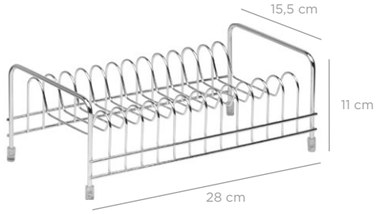

TK-845

Midi Dish Rack / Chrome
Midi Tabaklık / Krom

units per package / koli içi adedi	12
carton volume / koli hacmi	0,047
product weight / ürün ağırlığı	342 g
carton size / koli ölçüsü	460 X 300 X 340 mm

8 680801 628454





TA-845

Midi Dish Rack / Gold
Midi Tabaklık / Altın

units per package / koli içi adedi	12
carton volume / koli hacmi	0,047
product weight / ürün ağırlığı	342 g
carton size / koli ölçüsü	460 X 300 X 340 mm

8 680801 638453





TS-845

Midi Dish Rack / Black
Midi Tabaklık / Siyah

units per package / koli içi adedi	12
carton volume / koli hacmi	0,047
product weight / ürün ağırlığı	342 g
carton size / koli ölçüsü	460 X 300 X 340 mm

8 680801 618455



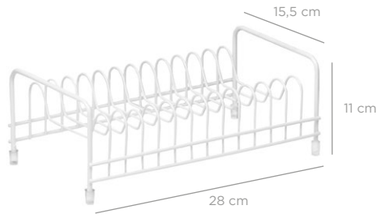

TB-845

Midi Dish Rack / White
Midi Tabaklık / Beyaz

units per package / koli içi adedi	12
carton volume / koli hacmi	0,047
product weight / ürün ağırlığı	342 g
carton size / koli ölçüsü	460 X 300 X 340 mm

8 680801 618455



Multipurpose Organizer Cabinet Door Hanger / Chrome Color
Askılı Dolap İçi Organizer / Krom Boya

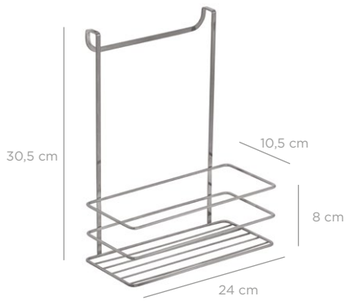

AKB-758

AB-758
AA-758
AS-758

units per package / koli içi adedi	8
carton volume / koli hacmi	0,044
product weight / ürün ağırlığı	333,6 g
carton size / koli ölçüsü	635 X 260 X 265 mm

8 680801 617588



Multipurpose Organizer Cabinet Door Hanger Double / Chrome Color
Askılı Dolap İçi Organizer İki Katlı / Krom Boya

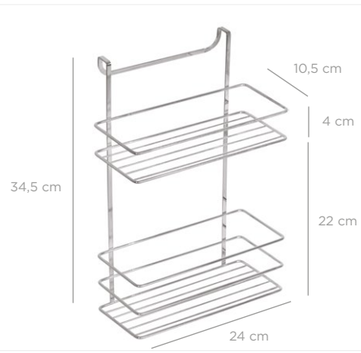

AKB-759

AB-759
AA-759
AS-759

units per package / koli içi adedi	12
carton volume / koli hacmi	0,078
product weight / ürün ağırlığı	512,6 g
carton size / koli ölçüsü	505 x 395 x 380 mm

8 680801 617595



Towel Paper Hanger / Chrome Color
Askılı Kağıt Havluluk / Krom Boya

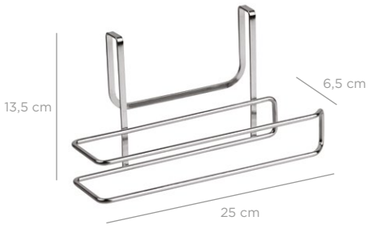

AKB-760

AB-760
AA-760
AS-760

units per package / koli içi adedi	24
carton volume / koli hacmi	0,043
product weight / ürün ağırlığı	240,6 g
carton size / koli ölçüsü	545 x 450 x 170 mm

8 680801 617601



Mug Hanger / Chrome Color
Askılı Fincanlık / Krom Boya

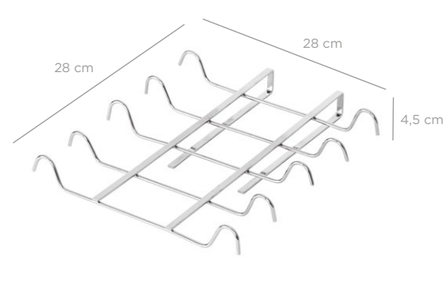

AKB-761

AB-761
AA-761
AS-761

units per package / koli içi adedi	24
carton volume / koli hacmi	0,041
product weight / ürün ağırlığı	252,8 g
carton size / koli ölçüsü	545 x 450 x170 mm

8 680801 617618



Double Tier Cabinet Corner Shelf Organizer / Chrome Color
Dolap İçi Köşe Organizer Katlı / Krom Boya



AKB-764

AB-764
AA-764
AS-764

units per package / koli içi adedi	6
carton volume / koli hacmi	0,045
product weight / ürün ağırlığı	552,9 g
carton size / koli ölçüsü	635 X 260 X 265 mm

8 680801 617649



Mini Dish Rack Drainer / Chrome Color
Mini Tabaklık / Krom Boya

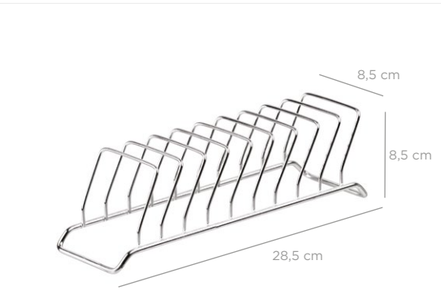

AKB-765

AB-765
AA-765
AS-765

units per package / koli içi adedi	24
carton volume / koli hacmi	0,042
product weight / ürün ağırlığı	234,2 g
carton size / koli ölçüsü	545 X 450 X 170 mm

8 680801 617656





AKB-767

AB-767
AA-767
AS-767

units per package / koli içi adedi	24
carton volume / koli hacmi	0,038
product weight / ürün ağırlığı	299,8 g
carton size / koli ölçüsü	355 x 330 x 315 mm

8 680801 617670

Practical Shelf 28x30cm / Chrome Color
Pratik Raf 28x30 / Krom Boya





AKB-770

AB-770
AA-770
AS-770

units per package / koli içi adedi	12
carton volume / koli hacmi	0,105
product weight / ürün ağırlığı	600 g
carton size / koli ölçüsü	710 x 320 x 450 mm

8 680801 617700

Over the Cabinet Door Hanging Basket with Tissue Holder / Chrome Color
Dolap İçi Kağıt Havluluk Ve Düzenleyici / Krom Boya





AKB-780

AB-780
AA-780
AS-780

units per package / koli içi adedi	10
carton volume / koli hacmi	0,041
product weight / ürün ağırlığı	300,7 g
carton size / koli ölçüsü	545 x 450 x 170 mm

8 680801 607800

Mug Tree / Chrome Color
Ayaklı Fincan Askılığı / Krom Boya



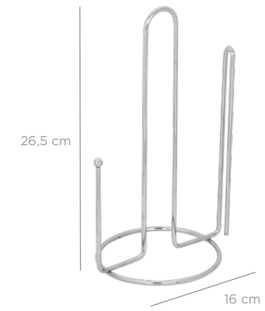

AKB-782

AB-782
AA-782
AS-782

units per package / koli içi adedi	20
carton volume / koli hacmi	0,041
product weight / ürün ağırlığı	263,5 g
carton size / koli ölçüsü	545 x 450 x170 mm

8 680801 607824

Towel Paper Holder / Chrome Color
Tezgah Üstü Kağıt Havluluk / Krom Boya





AKB-784

AB-784
AA-784
AS-784

units per package / koli içi adedi	20
carton volume / koli hacmi	0,041
product weight / ürün ağırlığı	278,2 g
carton size / koli ölçüsü	545 x 450 x 170 mm

8 680801 607848

Spiral Spoon Holder / Chrome Color
Spiral Kaşıklık / Krom Boya



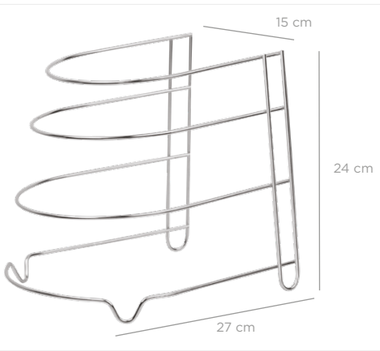

AKB-795

AB-795
AA-795
AS-795

units per package / koli içi adedi	12
carton volume / koli hacmi	0,044
product weight / ürün ağırlığı	349,9 g
carton size / koli ölçüsü	635 X 260 X 265 mm

8 680801 647950

Kitchen Cabinet Pot and Pan Organizer / Chrome Color
Dolap İçi Tava Rafı / Krom Boya



Shelf Organizer with Flexible Legs 20x45 / Chrome Color
Pratik Raf Katlanır Ayak 20x45 / Krom Boya

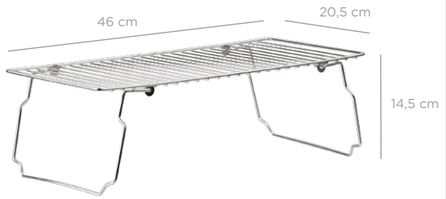

AKB-802

AB-802
AA-802
AS-802

units per package / koli içi adedi	12
carton volume / koli hacmi	0,041
product weight / ürün ağırlığı	432,2 g
carton size / koli ölçüsü	545 x 450 x170 mm

8 680801 608029



Cabinet Wire Hanging Basket Shelf / Chrome Color
Raf Altı Sepet / Krom Boya

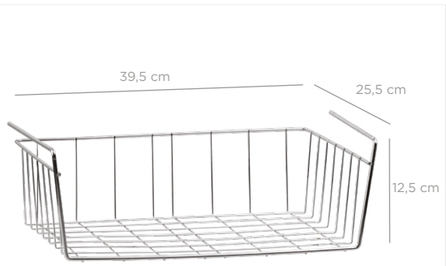

AKB-803

AB-803
AA-803
AS-803

units per package / koli içi adedi	10
carton volume / koli hacmi	0,043
product weight / ürün ağırlığı	427,2 g
carton size / koli ölçüsü	545 x 450 x 170 mm

8 680801 658031



Kitchen Cabinet Shelf Organizer 20x45cm / Chrome Color
Pratik Raf 20x45 / Krom Boya

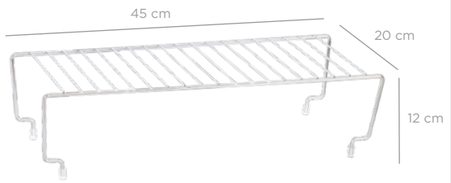

AKB-786

AB-786
AA-786
AS-786

units per package / koli içi adedi	16
carton volume / koli hacmi	0,043
product weight / ürün ağırlığı	376,5 g
carton size / koli ölçüsü	545 X 450 X 170 mm

8 680801 607862



Square Trivet / Gold
Kare Nihale / Altın

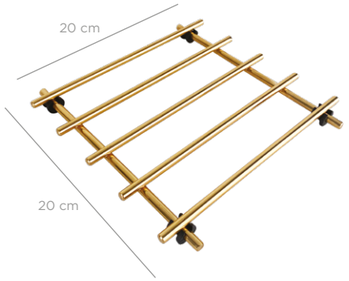

AA-783

AK-783
AS-783

units per package / koli içi adedi	12
carton volume / koli hacmi	0,010
product weight / ürün ağırlığı	422 g
carton size / koli ölçüsü	220 X 215 X 205 mm

8 680801 647837



Maxi Napkin Holder / Gold
Ayaklı Peçetelik Maxi / Altın

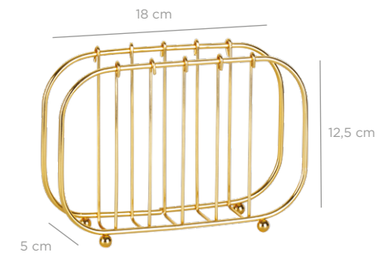

AA-810

AK-810
AS-810

units per package / koli içi adedi	24
carton volume / koli hacmi	0,022
product weight / ürün ağırlığı	0000 g
carton size / koli ölçüsü	380 X 365 X 145 mm

8 680801 618103



Horizontal Napkin Holder / Gold
Yatay Peçetelik / Altın

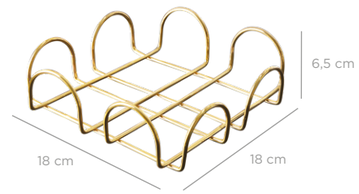

AA-811

AK-811
AS-811

units per package / koli içi adedi	32
carton volume / koli hacmi	0,024
product weight / ürün ağırlığı	0000 g
carton size / koli ölçüsü	380 X 320 X 200 mm

8 680801 618110



Maxi Trivet / Gold
Maxi Nihale / Altın

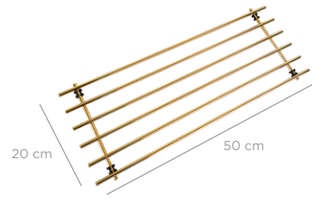

AA-818
AK-818
AS-818

units per package / koli içi adedi	6
carton volume / koli hacmi	0,012
product weight / ürün ağırlığı	1025 g
carton size / koli ölçüsü	515 X 210 X 110 mm

8 680801 656185



Multipurpose Double Organizer / Gold
Çok Amaçlı İkili Organizer / Altın



OKY-330

units per package / koli içi adedi	6
carton volume / koli hacmi	0,010
product weight / ürün ağırlığı	377 g
carton size / koli ölçüsü	220 X 215 X 205 mm

8 680801 603307



Multipurpose Double Organizer / Chrome
Çok Amaçlı İkili Organizer / Krom

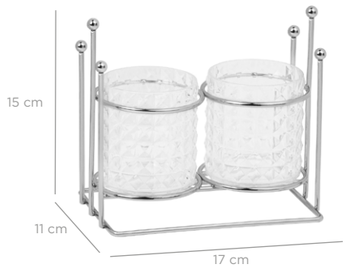

OKY-330-K

units per package / koli içi adedi	6
carton volume / koli hacmi	0,010
product weight / ürün ağırlığı	377 g
carton size / koli ölçüsü	220 X 215 X 205 mm

8 680801 623305



Kitchen Cabinet Hanging Trash Can with Lid 5000 ML / Grey
Askılı Dolap İçi Çöp Kovası / Gri



AS-756G

units per package / koli içi adedi	12
carton volume / koli hacmi	0,148
product weight / ürün ağırlığı	481 g
carton size / koli ölçüsü	695 X 385 X 540 mm

8 680801 607565



Kitchen Cabinet Hanging Trash Can with Lid 5000 ML / Black
Askılı Dolap İçi Çöp Kovası / Siyah



AS-756S

units per package / koli içi adedi	12
carton volume / koli hacmi	0,148
product weight / ürün ağırlığı	481 g
carton size / koli ölçüsü	695 X 385 X 540 mm

8 680801 627563



Kitchen Cabinet Hanging Trash Can with Lid 5000 ML / White
Askılı Dolap İçi Çöp Kovası / Beyaz



AB-756B

units per package / koli içi adedi	12
carton volume / koli hacmi	0,148
product weight / ürün ağırlığı	481 g
carton size / koli ölçüsü	695 X 385 X 540 mm

8 680801 637562





AB-872-BK

Stantlı Fırçalı Kare İkili Cam Sabunluk Seti / Beyaz
2 pcs square glass soap dispenser with brush and stand / White

units per package / koli içi adedi	12
carton volume / koli hacmi	-
product weight / ürün ağırlığı	-
carton size / koli ölçüsü	-

8 680801 628720





AS-872-BK

Stantlı Fırçalı Kare İkili Cam Sabunluk Seti / Siyah
2 pcs square glass soap dispenser with brush and stand / Black

units per package / koli içi adedi	12
carton volume / koli hacmi	-
product weight / ürün ağırlığı	-
carton size / koli ölçüsü	-

8 680801 608722





AS-873-DK

Stantlı Kare İkili Cam Sabunluk Seti / Siyah
2 pcs square glass soap dispenser with stand / Black

units per package / koli içi adedi	12
carton volume / koli hacmi	-
product weight / ürün ağırlığı	-
carton size / koli ölçüsü	-

8 680801 608739





AB-873-DK

Stantlı Kare İkili Cam Sabunluk Seti / Beyaz
2 pcs square glass soap dispenser with stand / White

units per package / koli içi adedi	12
carton volume / koli hacmi	-
product weight / ürün ağırlığı	-
carton size / koli ölçüsü	-

8 680801 628737





Deluxe Square Soap Dispenser Set with Stand / Transparent-White
Deluxe Standlı Kare Sıvı Sabunluk Seti / Şeffaf-Beyaz



AB-847B-620

units per package / koli içi adedi	12
carton volume / koli hacmi	0,049
product weight / ürün ağırlığı	-
carton size / koli ölçüsü	447x282x390 mm

8 680801 658475





Deluxe Square Soap Dispenser Set with Stand / Anthracite-Black
Deluxe Standlı Kare Sıvı Sabunluk Seti / Füme-Siyah



AS-847S-620

units per package / koli içi adedi	12
carton volume / koli hacmi	0,049
product weight / ürün ağırlığı	-
carton size / koli ölçüsü	447x282x390 mm

8 680801 648476





Deluxe Round Soap Dispenser Set with Stand / Transparent-White
Deluxe Standlı Yuvarlak Sıvı Sabunluk Seti / Şeffaf-Beyaz



AB-848B-622

units per package / koli içi adedi	12
carton volume / koli hacmi	0,049
product weight / ürün ağırlığı	-
carton size / koli ölçüsü	447x282x390 mm

8 680801 658482





Deluxe Round Soap Dispenser Set with Stand / Anthracite-Black
Deluxe Standlı Yuvarlak Sıvı Sabunluk Seti / Füme- Siyah



AS-848S-622

units per package / koli içi adedi	12
carton volume / koli hacmi	0,049
product weight / ürün ağırlığı	-
carton size / koli ölçüsü	447x282x390 mm

8 680801 648483



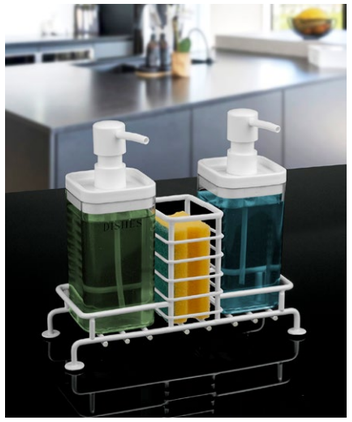

Double Transparent Soap Dispenser With Stand / White
Standlı Çift Şeffaf Sıvı Sabunluk / Beyaz



AB-855

units per package / koli içi adedi	12
carton volume / koli hacmi	0,055
product weight / ürün ağırlığı	630 gr
carton size / koli ölçüsü	490x310x360 mm

8 680801 628553





Anthracite Double Soap Dispenser With Stand / Black
Standlı Çift Füme Sıvı Sabunluk / Siyah



AS-855

units per package / koli içi adedi	12
carton volume / koli hacmi	0,055
product weight / ürün ağırlığı	630 gr
carton size / koli ölçüsü	490x310x360 mm

8 680801 618554





MB-860B-433

Eko Magic Askılı Yuvarlak Mina Çöp Kovası / Beyaz

units per package / koli içi adedi	6
carton volume / koli hacmi	0,0749
product weight / ürün ağırlığı	-
carton size / koli ölçüsü	650x435x265 mm

8 680801 638606





MB-863B-423

Eko Magic Askılı Kare Mina Çöp Kovası / Beyaz

units per package / koli içi adedi	6
carton volume / koli hacmi	0,0749
product weight / ürün ağırlığı	-
carton size / koli ölçüsü	650x435x265 mm

8 680801 638637





MS-860S-433

Eko Magic Askılı Yuvarlak Mina Çöp Kovası / Siyah

units per package / koli içi adedi	6
carton volume / koli hacmi	0,0749
product weight / ürün ağırlığı	-
carton size / koli ölçüsü	650x435x265 mm

8 680801 618608





MS-863S-423

Eko Magic Askılı Kare Mina Çöp Kovası / Siyah

units per package / koli içi adedi	6
carton volume / koli hacmi	0,0749
product weight / ürün ağırlığı	-
carton size / koli ölçüsü	650x435x265 mm

8 680801 618639

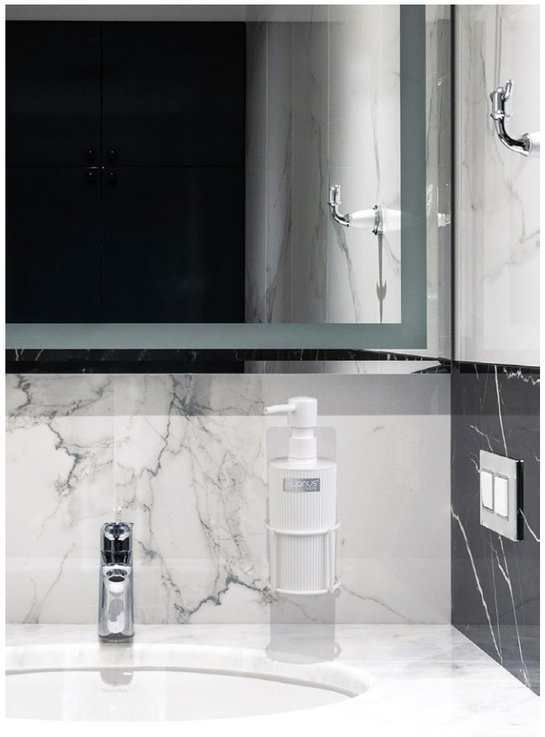



EKO MAGIC FIX
1 ADET



DEMİR ASMA APARATI
1 ADET



SIVI SABUNLUK
1 ADET

AB-798B-435

Eko Magic Standlı Mina Yuvarlak Sıvı Sabunluk/Beyaz

units per package / koli içi adedi	-
carton volume / koli hacmi	-
product weight / ürün ağırlığı	-
carton size / koli ölçüsü	-

8 680801 617984

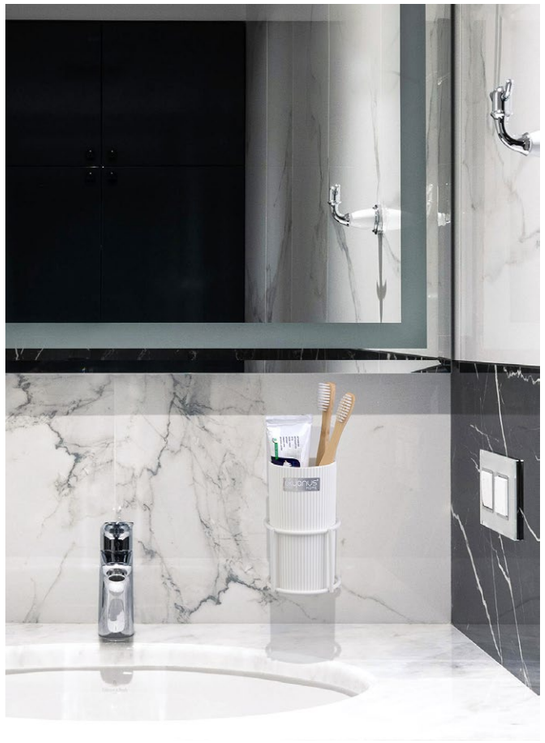



EKO MAGIC FIX
1 ADET



DEMİR ASMA APARATI
1 ADET



SIVI SABUNLUK
1 ADET

AB-798B-436

Eko Magic Standlı Mina Yuvarlak Diş Fırçalık / Beyaz

units per package / koli içi adedi	-
carton volume / koli hacmi	-
product weight / ürün ağırlığı	-
carton size / koli ölçüsü	-

8 680801 637982

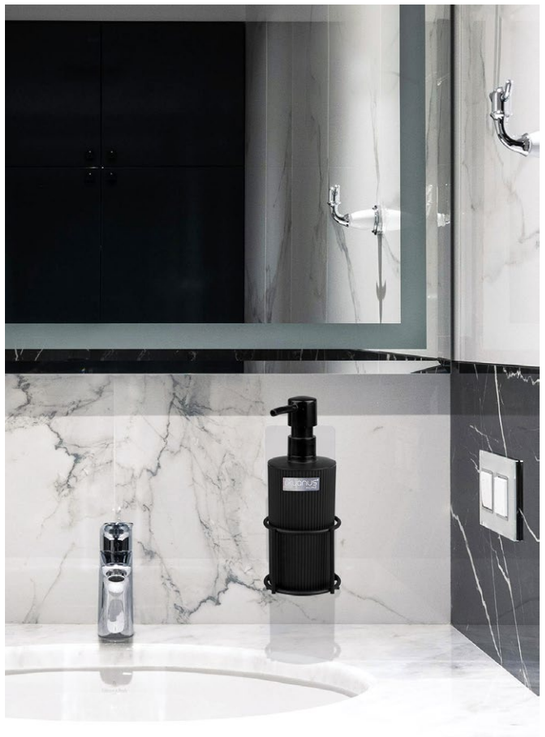



EKO MAGIC FIX
1 ADET



DEMİR ASMA APARATI
1 ADET



SIVI SABUNLUK
1 ADET

AS-798S-435

Eko Magic Standlı Mina Yuvarlak Sıvı Sabunluk / Siyah

units per package / koli içi adedi	-
carton volume / koli hacmi	-
product weight / ürün ağırlığı	-
carton size / koli ölçüsü	-

8 680801 607985

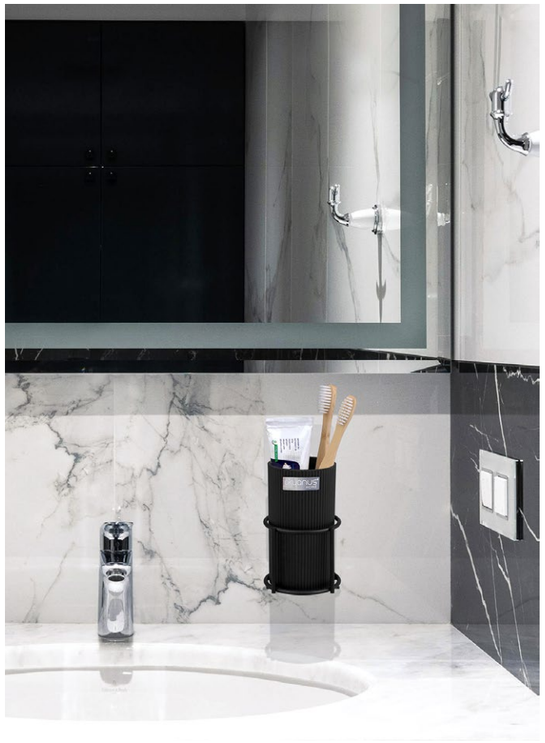



EKO MAGIC FIX
1 ADET



DEMİR ASMA APARATI
1 ADET



DİŞ FIRÇALIK
1 ADET

AS-798S-436

Eko Magic Standlı Mina Yuvarlak Diş Fırçalık / Siyah

units per package / koli içi adedi	-
carton volume / koli hacmi	-
product weight / ürün ağırlığı	-
carton size / koli ölçüsü	-

8 680801 627983

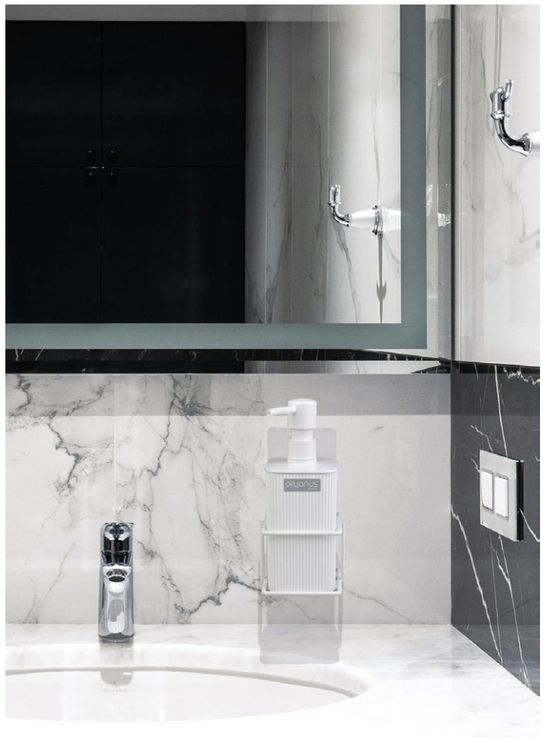

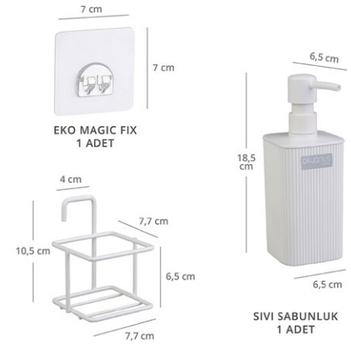

AB-799B-425

Eko Magic Standlı Mina Kare Sıvı Sabunluk/Beyaz

units per package / koli içi adedi	-
carton volume / koli hacmi	-
product weight / ürün ağırlığı	-
carton size / koli ölçüsü	-

8 680801 617991

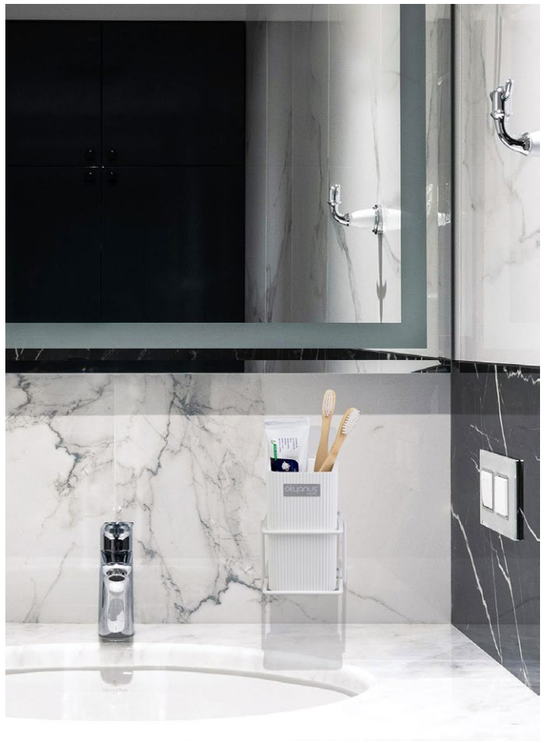



AB-799B-426

Eko Magic Standlı Mina Kare Diş Fırçalık / Beyaz

units per package / koli içi adedi	-
carton volume / koli hacmi	-
product weight / ürün ağırlığı	-
carton size / koli ölçüsü	-

8 680801 627990

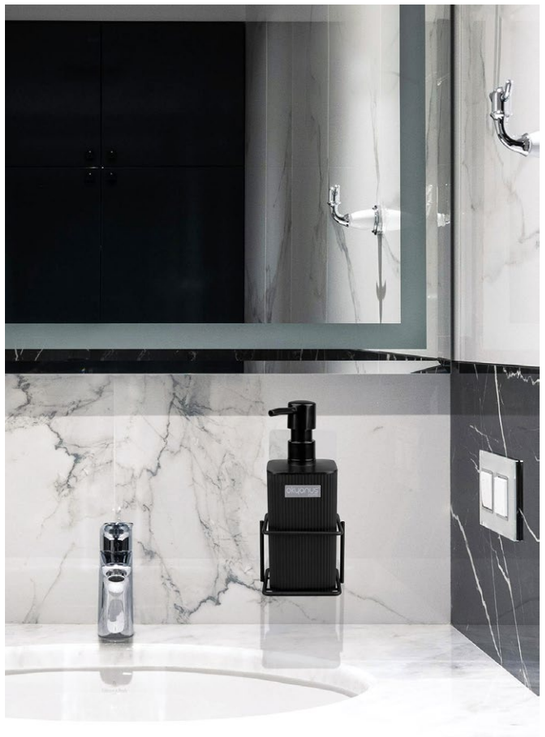



AS-799S-425

Eko Magic Standlı Mina Kare Sıvı Sabunluk / Siyah

units per package / koli içi adedi	-
carton volume / koli hacmi	-
product weight / ürün ağırlığı	-
carton size / koli ölçüsü	-

8 680801 607992

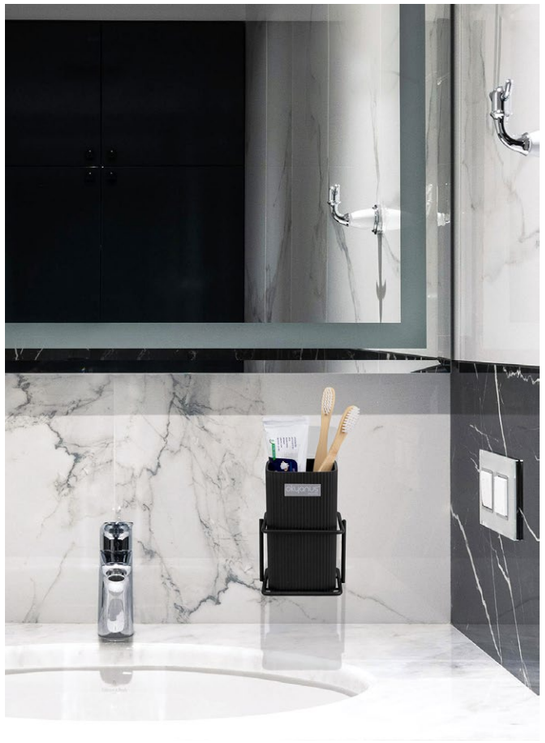

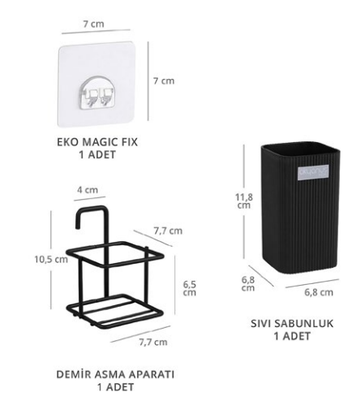

AS-799S-426

Eko Magic Standlı Mina Kare Diş Fırçalık / Siyah

units per package / koli içi adedi	-
carton volume / koli hacmi	-
product weight / ürün ağırlığı	-
carton size / koli ölçüsü	-

8 680801 637999

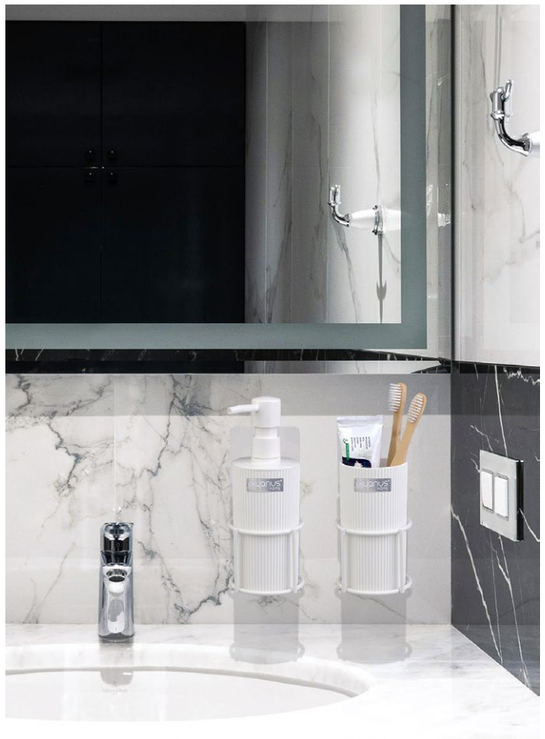

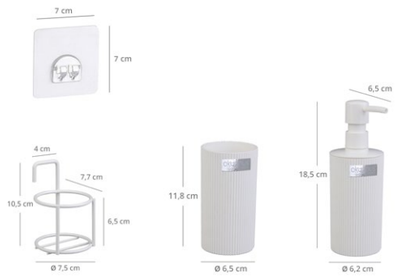

AB-798B

Eko Magic Standlı Mina Yuvarlak İkili Set /Beyaz

units per package / koli içi adedi	-
carton volume / koli hacmi	-
product weight / ürün ağırlığı	-
carton size / koli ölçüsü	-

8 680801 657980

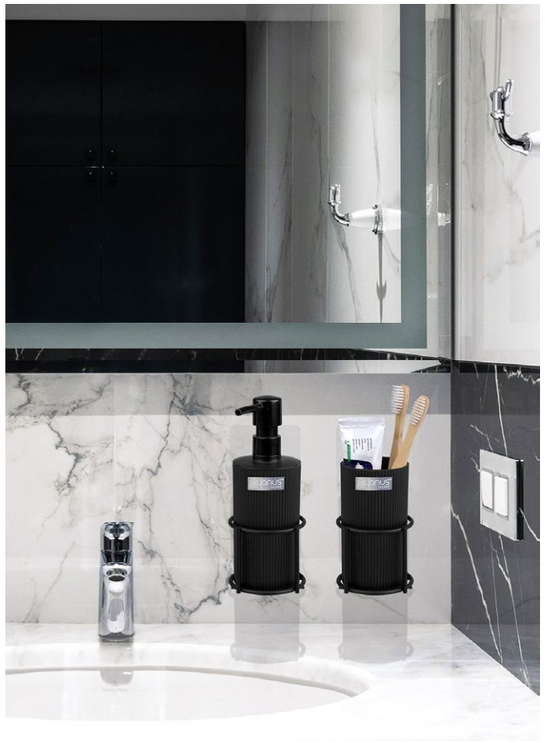

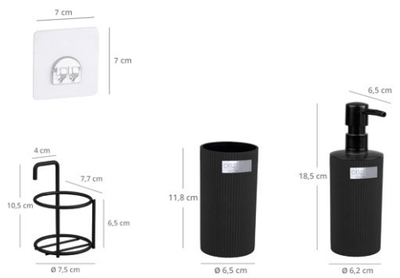

AS-798S

Eko Magic Standlı Mina Yuvarlak İkili Set /Siyah

units per package / koli içi adedi	-
carton volume / koli hacmi	-
product weight / ürün ağırlığı	-
carton size / koli ölçüsü	-

8 680801 647981

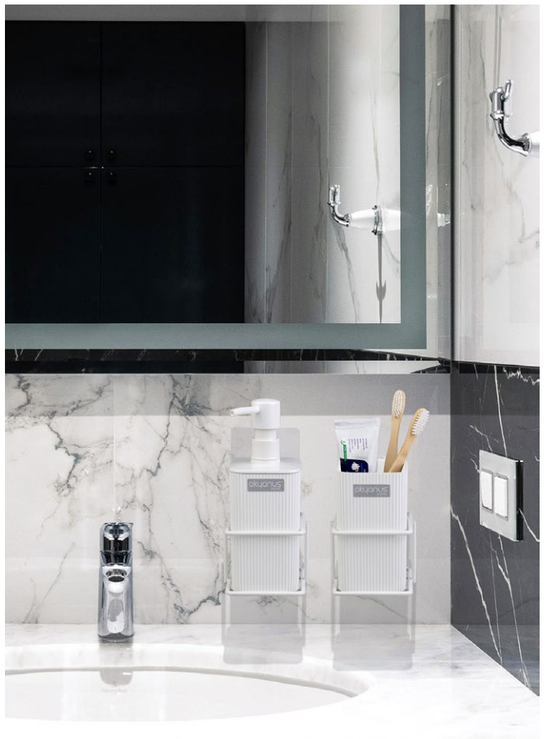

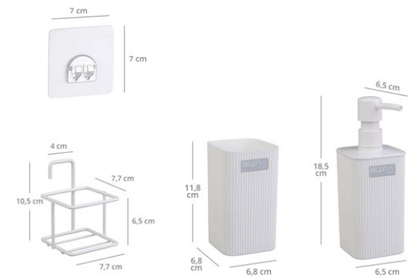

AB-799B

Eko Magic Standlı Mina Kare İkili Set /Beyaz

units per package / koli içi adedi	-
carton volume / koli hacmi	-
product weight / ürün ağırlığı	-
carton size / koli ölçüsü	-

8 680801 657997

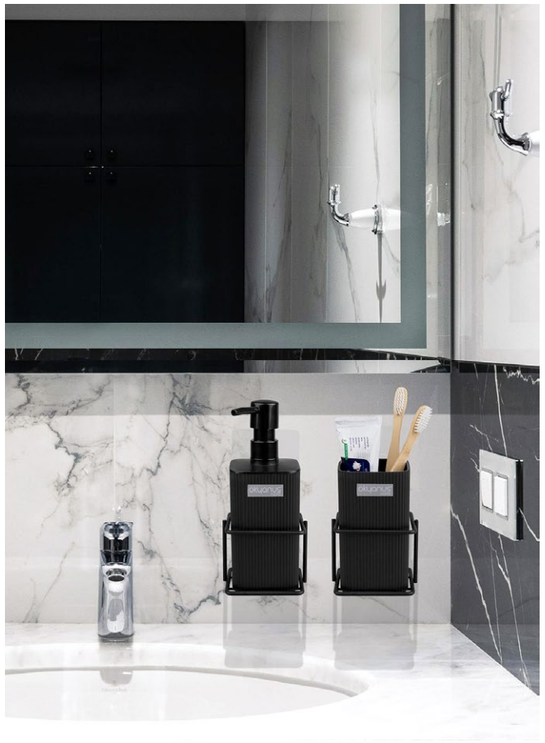

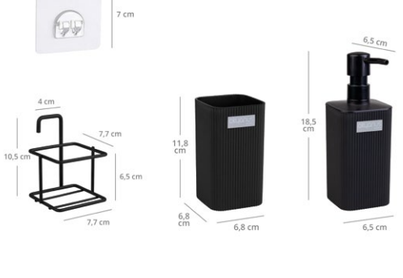

AS-799S

Eko Magic Standlı Mina Kare İkili Set /Siyah

units per package / koli içi adedi	-
carton volume / koli hacmi	-
product weight / ürün ağırlığı	-
carton size / koli ölçüsü	-

8 680801 647998



Shower Shampoo Holder 10x26 cm / Chrome Color
Duşakabin Şampuanlık 10x26 Cm / Krom Boya

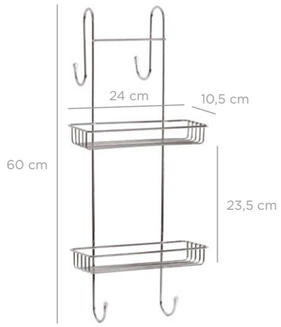

AKB-752

AB-752

AS-752

units per package / koli içi adedi	4
carton volume / koli hacmi	0,063
product weight / ürün ağırlığı	553,2 g
carton size / koli ölçüsü	645 X 345 X 275 mm

8 680801 607527



Shower Shampoo Holder Maxi / Chrome Color
Duşakabin Şampuanlık Maxi / Krom Boya

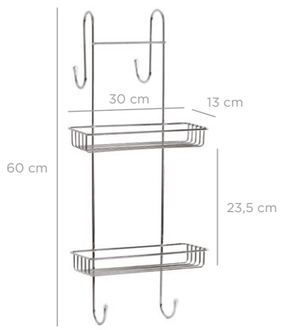

AKB-808

AB-808

AS-808

units per package / koli içi adedi	6
carton volume / koli hacmi	0,129
product weight / ürün ağırlığı	741,2 g
carton size / koli ölçüsü	680 x 570 x 325 mm

8 680801 608081



Super Shower Caddy / Chrome Color
Askılı Süper Duş Rafı / Krom Boya

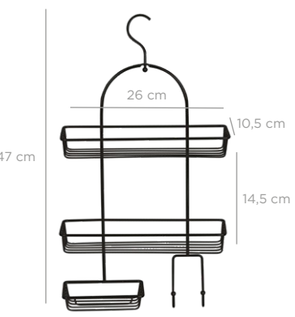

AKB-771

AKB-771

AB-771

units per package / koli içi adedi	12
carton volume / koli hacmi	0,096
product weight / ürün ağırlığı	556,8 g
carton size / koli ölçüsü	730 X 465 X 280 mm

8 680801 607718



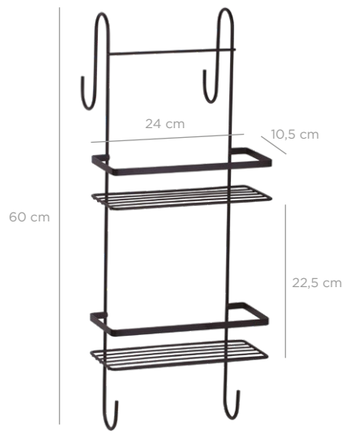

ALS-843

Shower Shampoo Holder Sheet Bar 11 X24 cm / Black
Duşakabin Lamalı Şampuanlık 11x24 cm / Siyah

units per package / koli içi adedi	4
carton volume / koli hacmi	0,0677
product weight / ürün ağırlığı	0 g
carton size / koli ölçüsü	655x390x265 mm

8 680801 608432



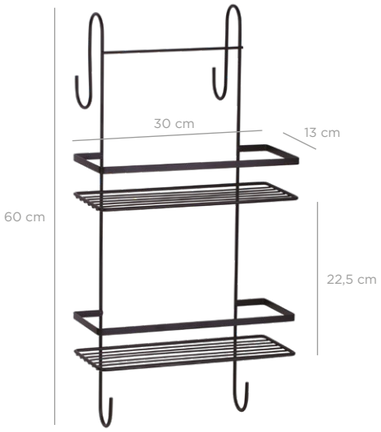

ALS-844

Shower Shampoo Holder Sheet Bar 13 X 30 cm / Black
Duşakabin Lamalı Şampuanlık 13x30 cm / Siyah

units per package / koli içi adedi	4
carton volume / koli hacmi	0,096
product weight / ürün ağırlığı	920 g
carton size / koli ölçüsü	685x425x330 mm

8 680801 608449





AK-755B

units per package / koli içi adedi	6
carton volume / koli hacmi	0,187
product weight / ürün ağırlığı	1640 g
carton size / koli ölçüsü	655 X 440 X 650 mm

8 680801 647523

Round Wc Stand With Dustbin and Toilet Paper Holder / Chrome
Yedekli Wc Kağıtlık ve Yuvarlak Çöp Kovası / Krom





AK-755S

AB-755
AA-755
AS-755

units per package / koli içi adedi	6
carton volume / koli hacmi	0,187
product weight / ürün ağırlığı	1640 g
carton size / koli ölçüsü	655 X 440 X 650 mm

8 680801 867552

WC Stand With Black Dustbin and Toilet Paper Holder / Chrome
Yedekli Wc Kağıtlık Ve Siyah Çöp Kovası Yuvarlak / Krom





AK-822B

AB-822
AA-822
AS-822

units per package / koli içi adedi	6
carton volume / koli hacmi	0,187
product weight / ürün ağırlığı	1640 g
carton size / koli ölçüsü	655 X 440 X 650 mm

8 680801 638224

Square WC Stand With Dustbin and Toilet Paper Holder / Chrome
Yedekli Wc Kağıtlık Ve Beyaz Çöp Kovası Kare / Krom



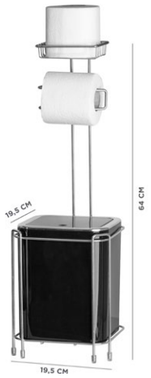

AK-822S

AB-755
AA-755
AS-755

units per package / koli içi adedi	6
carton volume / koli hacmi	0,187
product weight / ürün ağırlığı	1640 g
carton size / koli ölçüsü	655 X 440 X 650 mm

8 680801 678220

Square Wc Stand With Black Dustbin and Toilet Paper Holder / Chrome
Yedekli Wc Kağıtlık Ve Siyah Çöp Kovası Kare / Krom



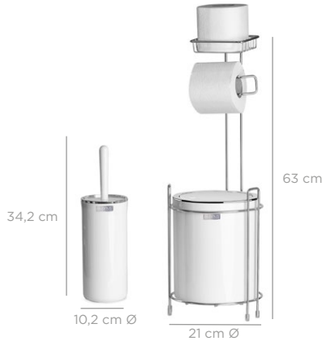

AK-755B-510

units per package / koli içi adedi	6
carton volume / koli hacmi	0,187
product weight / ürün ağırlığı	1680 g
carton size / koli ölçüsü	655 X 440 X 650 mm

8 680801 627556

2 Pcs Round Set Wc Stand With White Trash Can & WC Brush / Chrome
Yedekli Yuvarlak Wc Kağıtlık Ve Beyaz Çöp Kovası & Fırçalık / Krom





AK-755S-510

units per package / koli içi adedi	6
carton volume / koli hacmi	0,187
product weight / ürün ağırlığı	1680 g
carton size / koli ölçüsü	655 X 440 X 650 mm

8 680801 637555

2 Pcs Round Set Wc Stand With Black Trash Can & Wc Brush / Chrome
Yedekli Yuvarlak Wc Kağıtlık Ve Siyah Çöp Kovası & Fırçalık / Krom



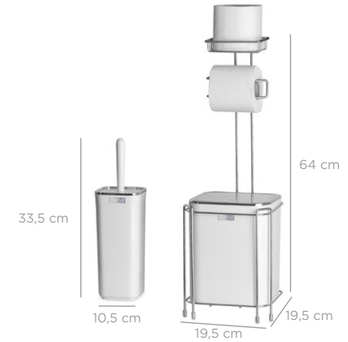

AK-822B-508

units per package / koli içi adedi	6
carton volume / koli hacmi	0,192
product weight / ürün ağırlığı	1640 g
carton size / koli ölçüsü	655 X 440 X 650 mm

8 680801 688229

2 Pcs Set Square WC Stand With White Trashcan and WC Brush / Chrome
Yedekli Kare Wc Kağıtlık Ve Beyaz Çöp Kovası & Fırça / Krom Boya





AK-822S-508

units per package / koli içi adedi	6
carton volume / koli hacmi	0,192
product weight / ürün ağırlığı	1640 g
carton size / koli ölçüsü	655 X 440 X 650 mm

8 680801 698228

2 Pcs Set Square WC Stand With White Trashcan and WC Brush / Chrome C.
Yedekli Wc Kağıtlık Ve Beyaz Çöp Kovası & Fırça Kare / Krom Boya





AS-7555-430

units per package / koli içi adedi	6
carton volume / koli hacmi	0,204
product weight / ürün ağırlığı	2056 g
carton size / koli ölçüsü	700 X 440 X 660 mm

8 680801 697573

Round WC Stand / 6 Pcs Black Mina Bathroom Set
Yedekli Yuvarlak Wc Kağıtlık / Siyah 6'lı Mina Banyo Seti



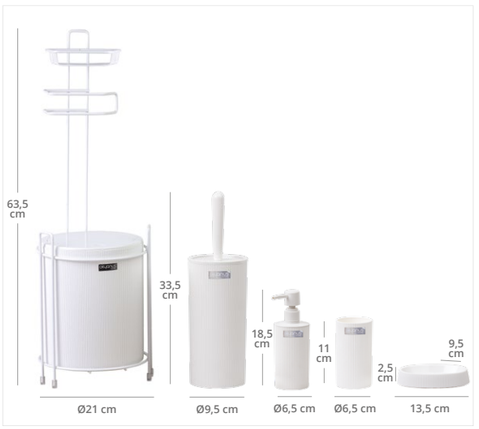

AB-755B-430

units per package / koli içi adedi	6
carton volume / koli hacmi	0,204
product weight / ürün ağırlığı	2056 g
carton size / koli ölçüsü	700 X 440 X 660 mm

8 680801 677575

Round WC Stand / 6 Pcs White Mina Bathroom Set
Yedekli Yuvarlak Wc Kağıtlık / Beyaz 6'lı Mina Banyo Seti



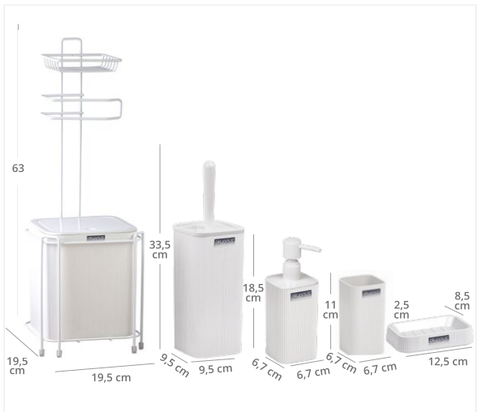

AS-7555-430

units per package / koli içi adedi	6
carton volume / koli hacmi	0,204
product weight / ürün ağırlığı	2056 g
carton size / koli ölçüsü	700 X 440 X 660 mm

8 680801 668238

Square WC Stand / 6 Pcs White Mina Bathroom Set-Chrome
Yedekli Kare Wc Kağıtlık / Beyaz 6'lı Mina Banyo Seti-Krom

Yedekli Wc Kağıtlık ve Çöp Kovası Yuvarlak WC Stand
With Dustbin and Toilet Paper Holder

Tuvalet Fırçası
Toilet Brush & Holder

Sıvı Sabunluk
Soap Dispenser 250 ml

Diş Fırçalık ve Macunluk
Toothbrush Holder

Kuru Sabunluk
Soap Holder



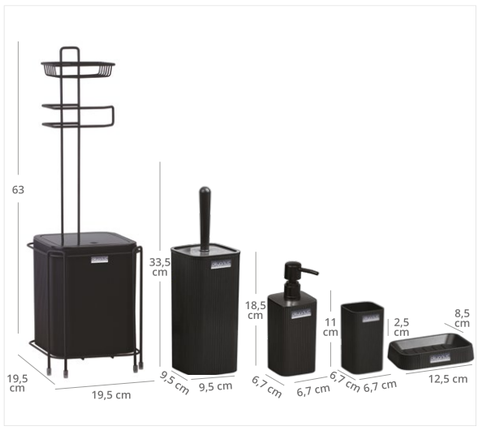

AS-822S-420

units per package / koli içi adedi	6
carton volume / koli hacmi	0,204
product weight / ürün ağırlığı	2056 g
carton size / koli ölçüsü	700 X 440 X 660 mm

8 680801 648230

Square WC Stand / 6 Pcs Black Mina Bathroom Set
Yedekli Kare Wc Kağıtlık / Siyah 6'lı Mina Banyo Seti





AK-755S-430

units per package / koli içi adedi	6
carton volume / koli hacmi	0,204
product weight / ürün ağırlığı	2056 g
carton size / koli ölçüsü	700 X 440 X 660 mm

8 680801 677520

Round WC Stand / 6 Pcs Black Mina Bathroom Set-Chrome
Yedekli Yuvarlak Wc Kağıtlık / Siyah 6'lı Mina Banyo Seti-Krom





AB-755B-430

units per package / koli içi adedi	6
carton volume / koli hacmi	0,204
product weight / ürün ağırlığı	2056 g
carton size / koli ölçüsü	700 X 440 X 660 mm

8 680801 667521

Round WC Stand / 6 Pcs White Mina Bathroom Set-Chrome
Yedekli Yuvarlak Wc Kağıtlık / Beyaz 6'lı Mina Banyo Seti-Krom





AB-822B-420

units per package / koli içi adedi	6
carton volume / koli hacmi	0,204
product weight / ürün ağırlığı	2056 g
carton size / koli ölçüsü	700 X 440 X 660 mm

8 680801 622232

Square WC Stand / 6 Pcs White Mina Bathroom Set-Chrome
Yedekli Kare Wc Kağıtlık / Beyaz 6'lı Mina Banyo Seti-Krom





AK-822S-420

units per package / koli içi adedi	6
carton volume / koli hacmi	0,204
product weight / ürün ağırlığı	2056 g
carton size / koli ölçüsü	700 X 440 X 660 mm

8 680801 648230

Square WC Stand / 6 Pcs Black Mina Bathroom Set-Chrome
Yedekli Kare Wc Kağıtlık / Siyah 6'lı Mina Banyo Seti-Krom


Siyah
Black


Yedekli Wc Kağıtlık ve Çöp Kovası Yuvarlak WC Stand
With Dustbin and Toilet Paper Holder
Tuvalet Fırçası
Toilet Brush & Holder
Sıvı Sabunluk
Soap Dispenser 250 ml
Diş Fırçalık ve Macunluk
Toothbrush Holder
Kuru Sabunluk
Soap Holder

AS-755SW-430

units per package / koli içi adedi	6
carton volume / koli hacmi	0,204
product weight / ürün ağırlığı	2056 g
carton size / koli ölçüsü	700 X 440 X 660 mm

8 680801 687574

Round WC Stand / 6 Pcs Black-Wooden Mina Bathroom Set
Yedekli Yuvarlak Wc Kağıtlık / Siyaha-Ahşap 6'lı Mina Banyo Seti


Beyaz
White


Yedekli Wc Kağıtlık ve Çöp Kovası Yuvarlak WC Stand
With Dustbin and Toilet Paper Holder
Tuvalet Fırçası
Toilet Brush & Holder
Sıvı Sabunluk
Soap Dispenser 250 ml
Diş Fırçalık ve Macunluk
Toothbrush Holder
Kuru Sabunluk
Soap Holder

AB-755BW-430

units per package / koli içi adedi	6
carton volume / koli hacmi	0,204
product weight / ürün ağırlığı	2056 g
carton size / koli ölçüsü	700 X 440 X 660 mm

8 680801 667576

Round WC Stand / 6 Pcs White-Wooden Mina Bathroom Set
Yedekli Yuvarlak Wc Kağıtlık / Beyaz-Ahşap 6'lı Mina Banyo Seti


Beyaz
White


Yedekli Wc Kağıtlık ve Çöp Kovası Yuvarlak WC Stand
With Dustbin and Toilet Paper Holder
Tuvalet Fırçası
Toilet Brush & Holder
Sıvı Sabunluk
Soap Dispenser 250 ml
Diş Fırçalık ve Macunluk
Toothbrush Holder
Kuru Sabunluk
Soap Holder

AB-822BW-420

units per package / koli içi adedi	6
carton volume / koli hacmi	0,204
product weight / ürün ağırlığı	2056 g
carton size / koli ölçüsü	700 X 440 X 660 mm

8 680801 678237

Square WC Stand / 6 Pcs White-Wooden Mina Bathroom Set
Yedekli Kare Wc Kağıtlık / Beyaz-Ahşap 6'lı Mina Banyo Seti


Siyah
Black


Yedekli Wc Kağıtlık ve Çöp Kovası Yuvarlak WC Stand
With Dustbin and Toilet Paper Holder
Tuvalet Fırçası
Toilet Brush & Holder
Sıvı Sabunluk
Soap Dispenser 250 ml
Diş Fırçalık ve Macunluk
Toothbrush Holder
Kuru Sabunluk
Soap Holder

AK-822SW-420

units per package / koli içi adedi	6
carton volume / koli hacmi	0,204
product weight / ürün ağırlığı	2056 g
carton size / koli ölçüsü	700 X 440 X 660 mm

8 680801 658239

Square WC Stand / 6 Pcs Black-Wooden Mina Bathroom Set
Yedekli Kare Wc Kağıtlık / Siyah-Ahşap 6'lı Mina Banyo Seti



Beyaz
White



AB-853B-430-9

units per package / koli içi adedi	8
carton volume / koli hacmi	0,095
product weight / ürün ağırlığı	2056 g
carton size / koli ölçüsü	795 X 405 X 295 mm

8 680801 688533

Round Stand Toilet Paper Holder Wood Look 6-Piece Mina Trash Can / White
Yuvarlak Stantlı Wc Kağıtlık Ahşap Görünümlü 6'lı Mina Çöp Kovası / Beyaz



Siyah
Black



AS-853S-430-9

units per package / koli içi adedi	8
carton volume / koli hacmi	0,095
product weight / ürün ağırlığı	2056 g
carton size / koli ölçüsü	795 X 405 X 295 mm

8 680801 698532

Round Stand Toilet Paper Holder Wood Look 6-Piece Mina Trash Can / Black
Yuvarlak Stantlı Wc Kağıtlık Ahşap Görünümlü 6'lı Mina Çöp Kovası / Siyah



Siyah
Black



AS-854S-420-9

units per package / koli içi adedi	8
carton volume / koli hacmi	0,095
product weight / ürün ağırlığı	2056 g
carton size / koli ölçüsü	795 X 405 X 295 mm

8 680801 698549

Stand Toilet Paper Holder Wood Look 6-Piece Mina Trash Can Square / Black
Stantlı Wc Kağıtlık Ahşap Görünümlü 6'lı Mina Çöp Kovası Kare / Siyah



Beyaz
White



AB-854B-420-9

units per package / koli içi adedi	8
carton volume / koli hacmi	0,095
product weight / ürün ağırlığı	2056 g
carton size / koli ölçüsü	795 X 405 X 295 mm

8 680801 688540

Stand Toilet Paper Holder Wood Look 6-Piece Mina Trash Can Square / White
Stantlı Wc Kağıtlık Ahşap Görünümlü 6'lı Mina Çöp Kovası Kare / Beyaz



Toilet Paper Holder Square Reserve / Black
Yedekli Wc Kağıtlık Kare / Siyah

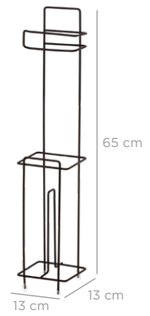

AS-753

AB-753
AKB-753

units per package / koli içi adedi	12
carton volume / koli hacmi	0,084
product weight / ürün ağırlığı	g
carton size / koli ölçüsü	670 x 300 x 420 mm

8 680801 647530



Toilet Paper Holder Round Reserve / Chrome Color
Yedekli Wc Kağıtlık Yuvarlak / Krom Boya

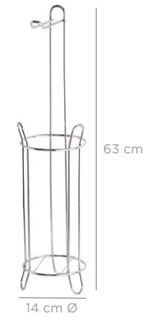

AKB-754

AB-754
AS-754

units per package / koli içi adedi	12
carton volume / koli hacmi	0,098
product weight / ürün ağırlığı	000 g
carton size / koli ölçüsü	680 x 300 x 480 mm

8 680801 627549



Stand with Wc Paper Holder And Gray Dustbin / Chrome Color
Yedekli Wc Kağıtlık Ve Gri Çöp Kovası Köşeli / Krom Boya



AKB-805G

AB-805
AA-805
AS-805

units per package / koli içi adedi	6
carton volume / koli hacmi	0,180
product weight / ürün ağırlığı	000 g
carton size / koli ölçüsü	655 X 495 X 555 mm

8 680801 608050



AK-849

units per package / koli içi adedi	6
carton volume / koli hacmi	0,115
product weight / ürün ağırlığı	825 g
carton size / koli ölçüsü	570 X 350 X 570 mm

8 680801 618493



AS-849

AB-849

units per package / koli içi adedi	6
carton volume / koli hacmi	0,115
product weight / ürün ağırlığı	825 g
carton size / koli ölçüsü	570 X 350 X 570 mm

8 680801 608494



Eco Magic Fix with WC Brush Stand / Chrome
Eko Magic fix Wc Fırçalık / Krom



MK-856

units per package / koli içi adedi	12
carton volume / koli hacmi	0,000
product weight / ürün ağırlığı	000 g
carton size / koli ölçüsü	000 X 000 X 000 mm

8 680801 618561



Eco Magic Fix with WC Brush Stand / Black
Eko Magic fix Wc Fırçalık / Siyah



MS-856

units per package / koli içi adedi	12
carton volume / koli hacmi	0,000
product weight / ürün ağırlığı	000 g
carton size / koli ölçüsü	000 X 000 X 000 mm

8 680801 608562



Eco Magic Square Mina 2 Pcs Set With Hanger / Black
Eko Magic Askılı Yuvarlak Mina Çöp Kovası / Siyah



MS-865S-422

units per package / koli içi adedi	6
carton volume / koli hacmi	0,0796
product weight / ürün ağırlığı	1.346 g
carton size / koli ölçüsü	635 X 425 X 295 mm

8 680801 608654



Eco Magic Square Mina Trash Bin With Hanger / Black
Eko Magic Askılı Kare Mina Çöp Kovası / Siyah



MS-863S-423

units per package / koli içi adedi	6
carton volume / koli hacmi	0,0749
product weight / ürün ağırlığı	823 g
carton size / koli ölçüsü	650 X 435 X 265 mm

8 680801 618639



Eco Magic Square Mina Wc Brush With Hanger / Black
Eko Magic Askılı Kare Mina Wc Fırça / Siyah



MS-864S-424

units per package / koli içi adedi	12
carton volume / koli hacmi	0,0577
product weight / ürün ağırlığı	523 g
carton size / koli ölçüsü	520 X 390 X 285 mm

8 680801 618646



Eco Magic Round Mina 2 Pcs Set With Hanger / Black
Eko Magic Askılı Yuvarlak Mina 2'li Set / Siyah



MS-862S-432

units per package / koli içi adedi	6
carton volume / koli hacmi	0,0796
product weight / ürün ağırlığı	1.357 g
carton size / koli ölçüsü	635 X 425 X 295 mm

8 680801 608623



Eco Magic Round Mina Trash Bin With Hanger / Black
Eko Magic Askılı Yuvarlak Mina Çöp Kovası / Siyah



MS-860S-433

units per package / koli içi adedi	12
carton volume / koli hacmi	0,0749
product weight / ürün ağırlığı	892 g
carton size / koli ölçüsü	650 X 435 X 265 mm

8 680801 618608



Eco Magic Round Mina Wc Brush With Hanger / Black
Eko Magic Askılı Yuvarlak Mina Wc Fırça / Siyah



MS-861S-434

units per package / koli içi adedi	12
carton volume / koli hacmi	0,0633
product weight / ürün ağırlığı	465 g
carton size / koli ölçüsü	520 X 390 X 285 mm

8 680801 618615





AS-853S-433

Toilet Paper Holder With Stand Black Mina Garbage Can Round / Black
Stantlı Wc Kağıtlık Siyah Mina Çöp Kovası Yuvarlak / Siyah

units per package / koli içi adedi	6
carton volume / koli hacmi	0,000
product weight / ürün ağırlığı	000 g
carton size / koli ölçüsü	0 X 0 X 0 mm

8 680801 608517





AB-853B-433

Toilet Paper Holder With Stand White Mina Trash Can Round / White
Stantlı Wc Kağıtlık Beyaz Mina Çöp Kovası Yuvarlak / Beyaz

units per package / koli içi adedi	6
carton volume / koli hacmi	0,000
product weight / ürün ağırlığı	000 g
carton size / koli ölçüsü	0 X 0 X 0 mm

8 680801 618516





AS-853S-432

Toilet Paper Holder with Stand Black Mina Trash Can & Brush Holder Round / Black
Stantlı Wc Kağıtlık Siyah Mina Çöp Kovası & Fırçalık Yuvarlak / Siyah

units per package / koli içi adedi	6
carton volume / koli hacmi	0,0
product weight / ürün ağırlığı	00 g
carton size / koli ölçüsü	0 X 0 X 0 mm

8 680801 648513





AS-854S-423

Toilet Paper Holder With Stand Black Mina Trash Can Square / Black
Stantlı Wc Kağıtlık Siyah Mina Çöp Kovası Kare / Siyah

units per package / koli içi adedi	6
carton volume / koli hacmi	0
product weight / ürün ağırlığı	000 g
carton size / koli ölçüsü	0 X 0 X 0 mm

8 680801 608524





AB-854B-423

Toilet Paper Holder With Stand White Mina Trash Can Square / White
Stantlı Wc Kağıtlık Beyaz Mina Çöp Kovası Kare / Beyaz

units per package / koli içi adedi	6
carton volume / koli hacmi	0
product weight / ürün ağırlığı	000 g
carton size / koli ölçüsü	0 X 0 X 0 mm

8 680801 618523





AS-854S-422

Toilet Paper Holder with Stand Black Mina Trash Can & Brush Holder Square / Black
Stantlı Wc Kağıtlık Siyah Mina Çöp Kovası & Fırçalık Kare / Siyah

units per package / koli içi adedi	6
carton volume / koli hacmi	0,0
product weight / ürün ağırlığı	000 g
carton size / koli ölçüsü	0 X 0 X 0 mm

8 680801 648520





AB-853B-432

units per package / koli içi adedi	6
carton volume / koli hacmi	0,0
product weight / ürün ağırlığı	00 g
carton size / koli ölçüsü	0 X 0 X 0 mm

8 680801 628522

Toilet Paper Holder with Stand White Mina Trash Can & Brush Holder Round / White
Stantlı Wc Kağıtlık Beyaz Mina Çöp Kovası & Fırçalık Yuvarlak / Beyaz





AB-854B-422

units per package / koli içi adedi	6
carton volume / koli hacmi	0,0
product weight / ürün ağırlığı	000 g
carton size / koli ölçüsü	0 X 0 X 0 mm

8 680801 658529

Toilet Paper Holder with Stand White Mina Trash Can & Brush Holder Square / White
Stantlı Wc Kağıtlık Beyaz Mina Çöp Kovası & Fırçalık Kare / Beyaz



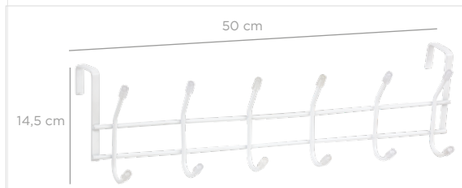

AB-804

AS-804

units per package / koli içi adedi	24
carton volume / koli hacmi	0,062
product weight / ürün ağırlığı	259,3 g
carton size / koli ölçüsü	550 x 350 x 315 mm

8 680801 618042

Over The Hanger 12 Hooks / White
Kapı Arkası Askısı 12'li / Beyaz



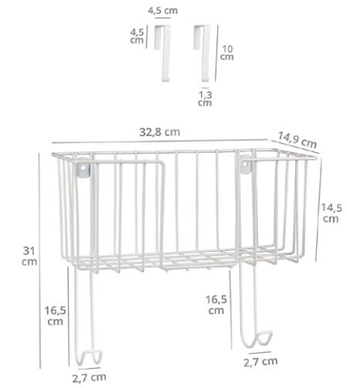

AB-790

units per package / koli içi adedi	6
carton volume / koli hacmi	-
product weight / ürün ağırlığı	700 g
carton size / koli ölçüsü	-

8 680801 637906

Over The Door / Wall Mount Iron & Ironing Board Hanger
Multi Fonksiyonel Ütü Masa Askısı / Beyaz

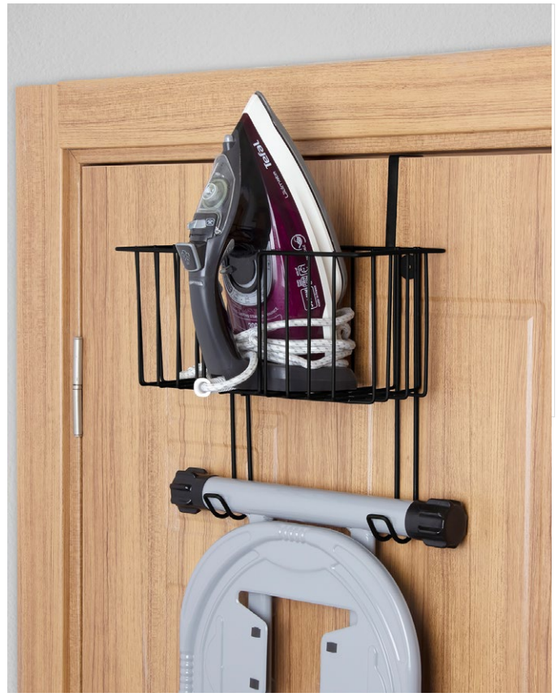

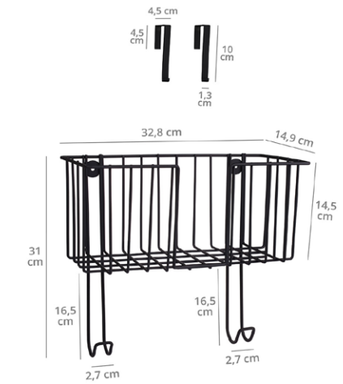

AS-790

units per package / koli içi adedi	6
carton volume / koli hacmi	-
product weight / ürün ağırlığı	700 g
carton size / koli ölçüsü	-

8 680801 647905

Over The Door / Wall Mount Iron & Ironing Board Hanger
Multi Fonksiyonel Ütü Masa Askısı / Siyah

okyanus® HOME

OKYANUS MUTFAK EŞYALARI SAN. ve DIŞ TİC. LTD. ŞTİ.

Plastik Fabrika: İkitelli Organize Sanayi Bölgesi Mahallesi Eski Turgut Özal Caddesi Haseyad Sitesi A Blok Apt. No:10/202 Başakşehir / İstanbul • **Tel:** +90 212 549 77 95 • **Fax:** +90 212 549 77 96
Metal Fabrika / Showroom / Depo / Muhasebe : İkitelli Organize Sanayi Bölgesi Mahallesi Eski Turgut Özal Caddesi No:4 B Blok No:105 - 105/A Başakşehir / İstanbul • **Tel:** +90 212 549 77 95 • **Fax:** +90 212 549 77 96
www.okyanushome.com • **info@okyanushome.com** • **www.metalife.com.tr** • **info@metalife.com.tr**

/ okyanushomeonline